98-0868-2002930.46.00.000 СБ

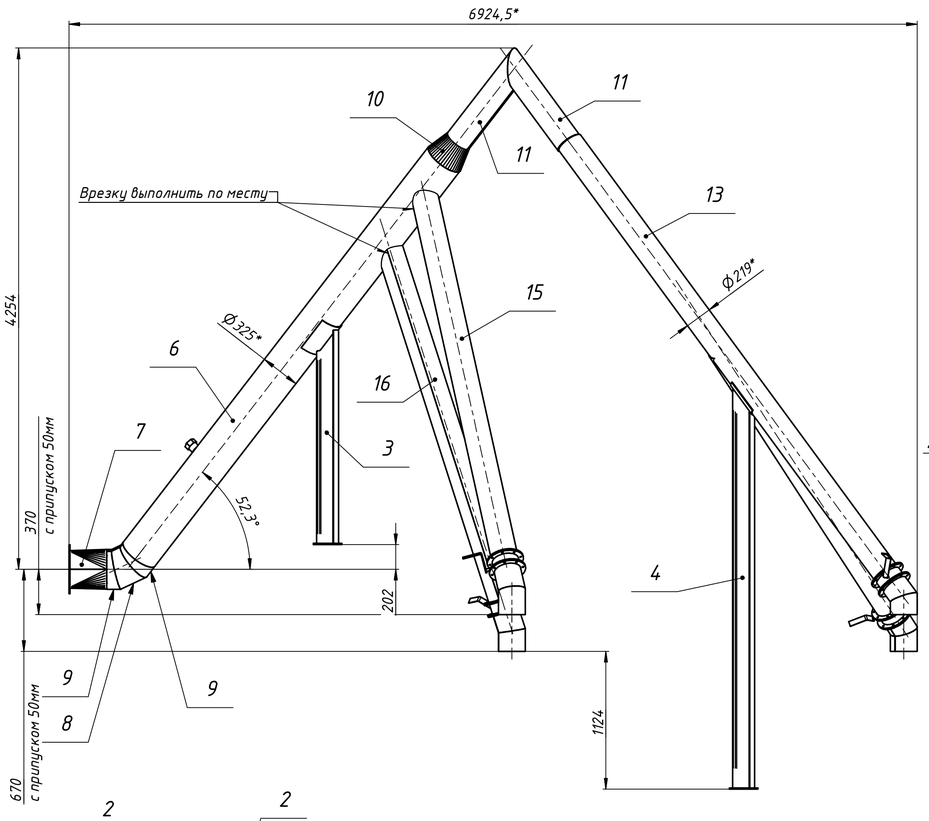

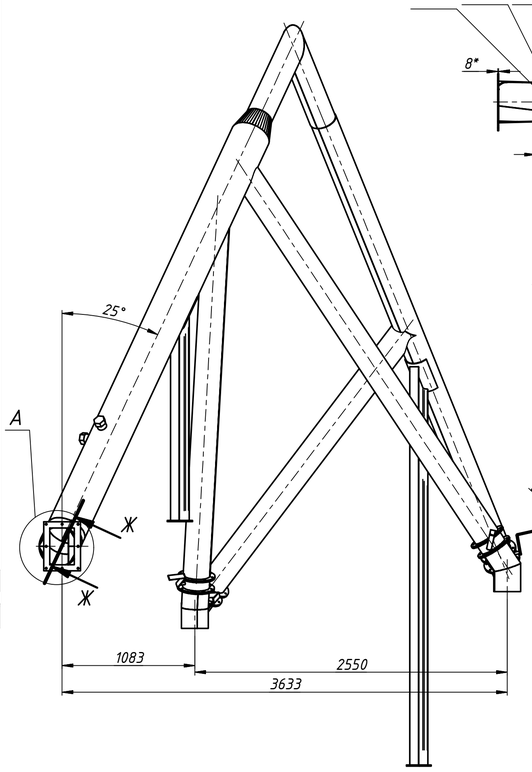

Ж-Ж (1 : 25)

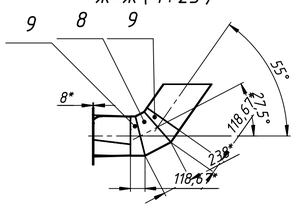

Б-Б (1 : 25)

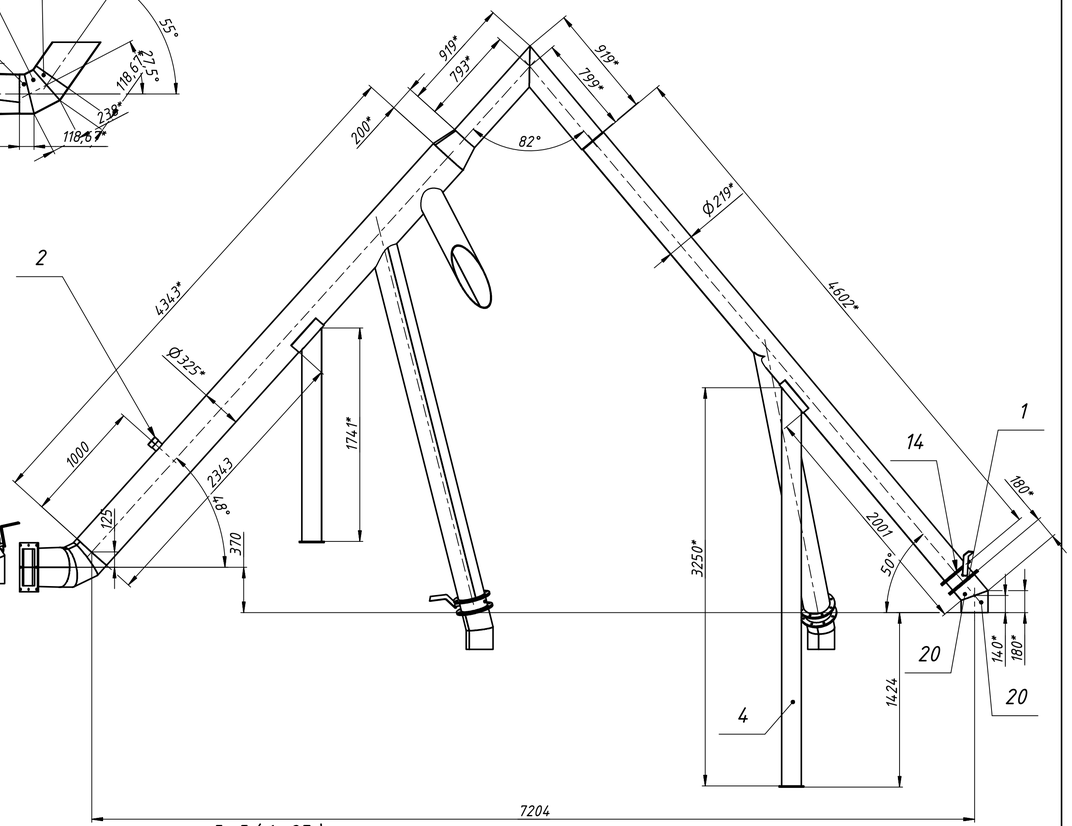

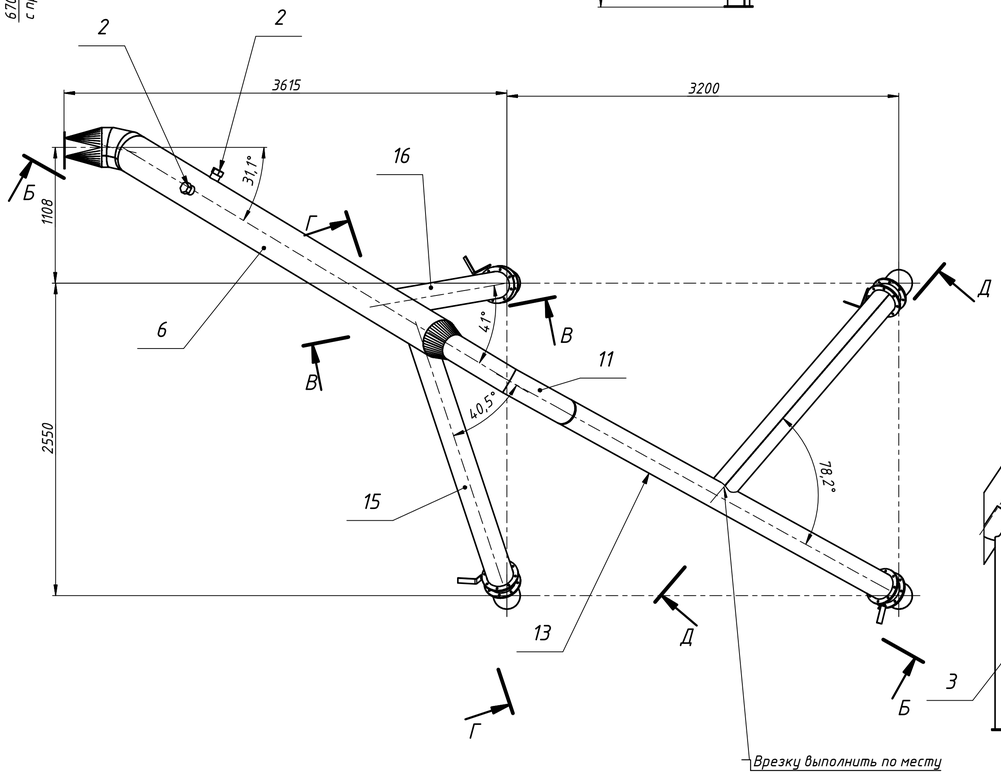

В-В (1 : 25)

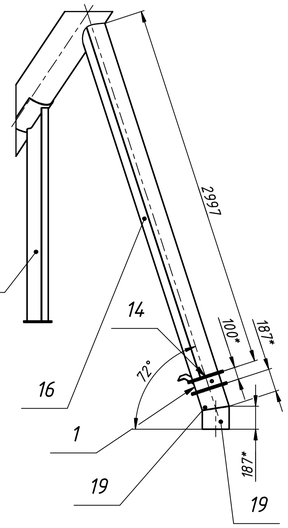

Г-Г (1 : 25)

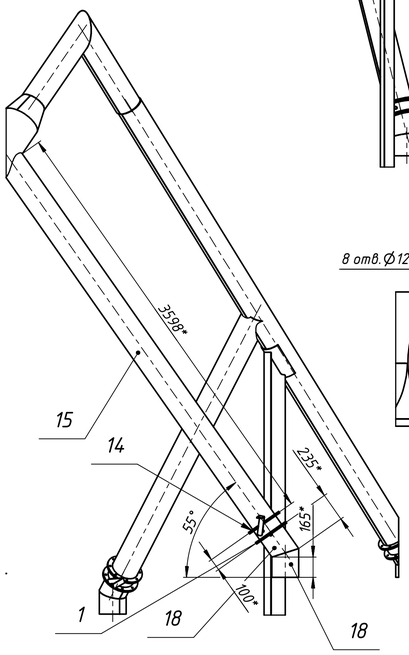

Д-Д (1 : 25)

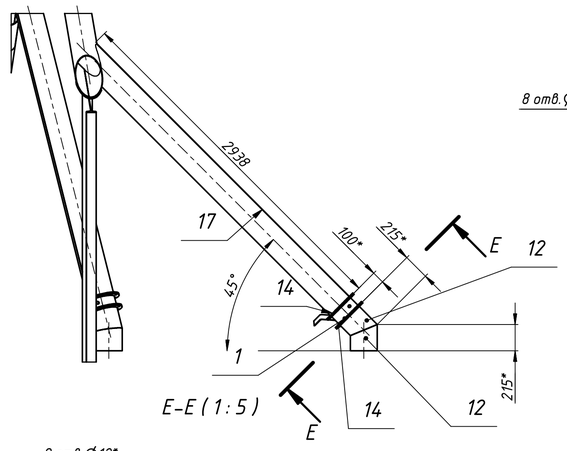

Е-Е (1 : 5)

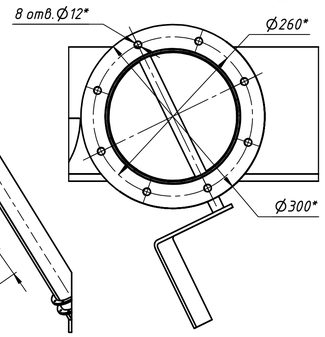

А (1 : 4)

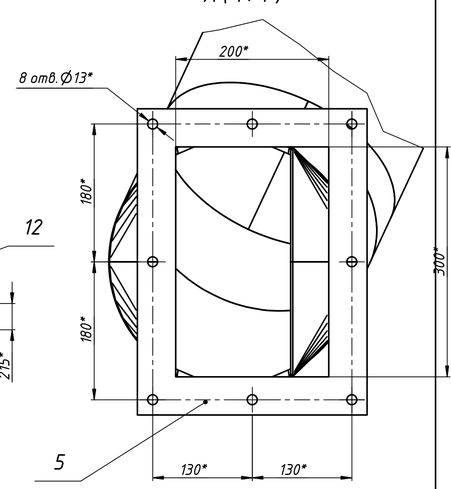

1. *Размеры для справок.
2. Данный чертеж рассматривать совместно мс чертежами 98-0868-2002930-ТХ.
3. Сварку выполнить швами типа С2, Т1 и Н1 по ГОСТ 5264-80 электродами Э-42 ГОСТ 9467-75. Катет шва равен меньшей толщине свариваемых деталей.
4. Покрытие наружных поверхностей- эмаль ПФ-115 ГОСТ 6465-76 серо-голубая в два слоя по грунтовке ГФ-021 ГОСТ 21129-82.

					98-0868-2002930.46.00.000 СБ			
Изм.	Лист	№ докум.	Подп.	Дата	Аспирационный трубопровод с дроселями и опорами от сущ. конвейеров ленточных поз.3.6, к фильтру №19 поз.3.1 Сборочный чертеж	Лит.	Масса	Масштаб
Разраб.		Коробка		05.19			543	1 : 25
Пров.		Осьмушко		05.19				
Нач. отд.		Осьмушко		05.19		Лист 1	Листов 1	
Н. контр.		Гришко		05.19		ФПП Коробка		
Утв.		Нещетный		05.19				

Подп. и дата | Инв. № дубл. | Взам. инв. № | Подп. и дата | Инв. № подл.

V59 98-0868-2002930.46.00.000.idw

Формат А1

Формат	Зона	Поз.	Обозначение	Наименование	Кол.	Примечание
				Документация		
А1			98-0868-2002930.46.00.000 СБ	Сборочный чертеж		
				Сборочные единицы		
		1	07-154-15.17.000	Дроссель Ду=200мм	4	
А4		2	УОП.65.00	Устройство отбора проб Ду65	2	
А4		3	98-0868-2002930.46.10.000	Стойка	1	
А4		4	98-0868-2002930.46.20.000	Стойка	1	
				Детали		
А4		5	98-0868-2002930.46.00.001	Фланец	1	
А4		6	98-0868-2002930.46.00.002	Патрубок	1	
А3		7	98-0868-2002930.46.00.003	Переход	2	
А3		8	98-0868-2002930.46.00.004	Патрубок	1	
А3		9	98-0868-2002930.46.00.005	Патрубок	2	
А3		10	98-0868-2002930.46.00.006	Переход	2	
А4		11	98-0868-2002930.46.00.007	Патрубок	2	
А4		12	98-0868-2002930.46.00.008	Патрубок	2	
А4		13	98-0868-2002930.46.00.009	Патрубок	1	
А4		14	98-0868-2002930.46.00.010	Фланец	8	
А4		15	98-0868-2002930.46.00.011	Патрубок	1	
А4		16	98-0868-2002930.46.00.012	Патрубок	1	
А4		17	98-0868-2002930.46.00.014	Патрубок	1	
А4		18	98-0868-2002930.46.00.015	Патрубок	2	
А4		19	98-0868-2002930.46.00.016	Патрубок	2	
А4		20	98-0868-2002930.46.00.017	Патрубок	2	

Подп. и дата | Инв. № дубл. | Взам. инв. № | Подп. и дата | Инв. № подл.

Изм.	Лист	№ докум.	Подп.	Дата
Разраб.		Коробка		
Пров.		Осьмушко		
Нач. отд.		Осьмушко		
Н. контр.		Гришко		
Утв.		Нещетный		

98-0868-2002930.46.00.000

Аспирационный трубопровод с дроселями и опорами от сущ. конвейеров ленточных поз.3.6, к фильтру №19 поз.3.1

Лит.	Лист	Листов
		1

ФЛП Коробка

Формат А4

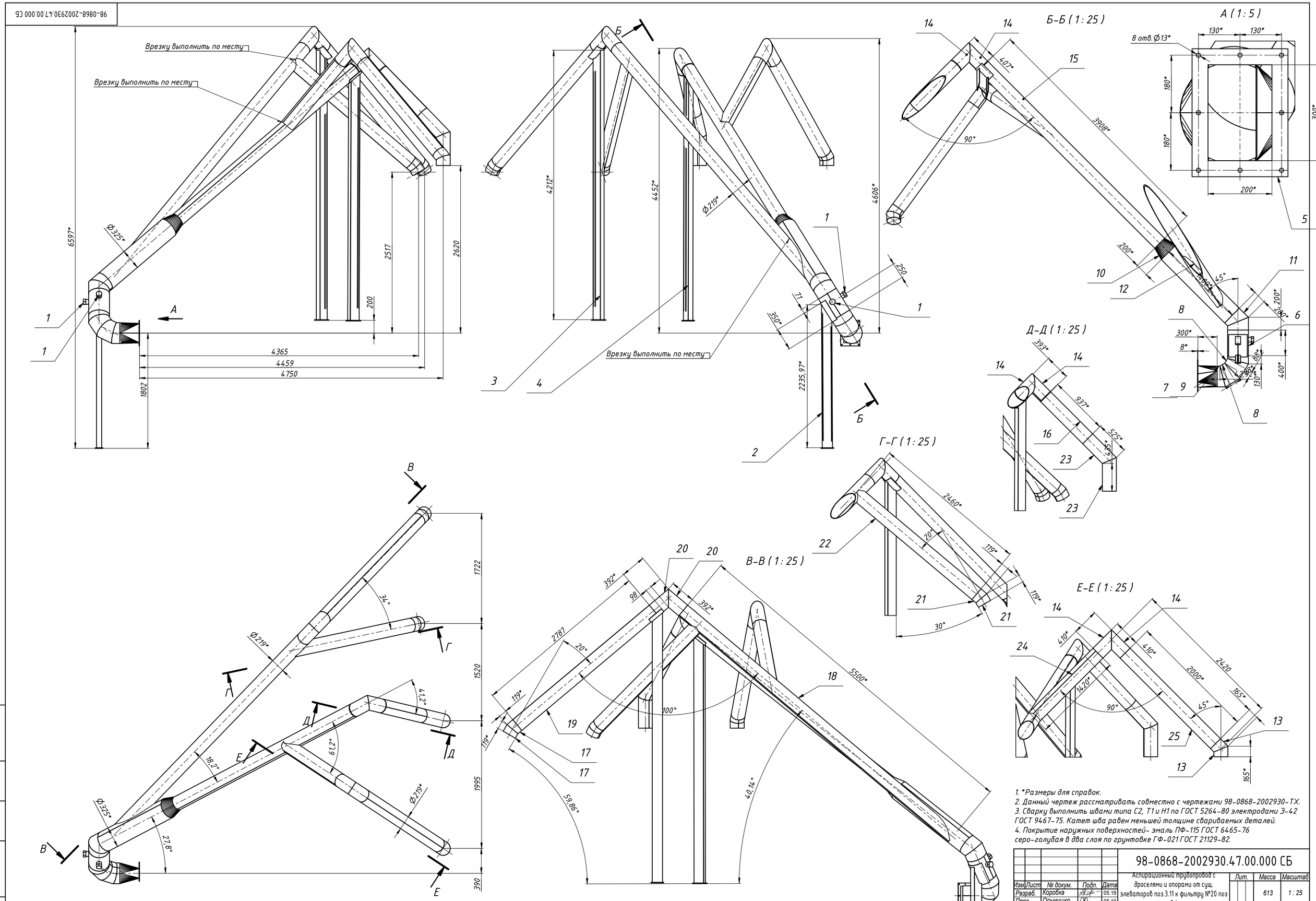

1. *Размеры для справок.
2. Данный чертеж рассматривать совместно с чертежами 98-0868-2002930-ТХ.
3. Сварку выполнить швами типа С2, Т1 и Н1 по ГОСТ 5264-80 электродами Э-42 ГОСТ 9467-75. Катет шва равен меньшей толщине свариваемых деталей.
4. Покрытие наружных поверхностей- эмаль ПФ-115 ГОСТ 6465-76 серо-голубая в два слоя по грунтовке ГФ-021 ГОСТ 21129-82.

Изм.	Лист	№ докум.	Подп.	Дата	98-0868-2002930.47.00.000 СБ			
Разраб.		Коробка		05.19	Аспирационный трубопровод с дроселями и опорами от сущ. элеваторов поз.3.11 к фильтру №20 поз 3.1	Лит.	Масса	Масштаб
Пров.		Осьмушко		05.19			613	1 : 25
Нач. отд.		Осьмушко		05.19	Сборочный чертеж	Лист 1	Листов 1	
Н. контр.		Гришко		05.19		ФЛП Коробка		
Утв.		Нещетный		05.19				

Подп. и дата | Инв. № дубл. | Взам. инв. № | Подп. и дата | Инв. № подл.

Формат	Зона	Поз.	Обозначение	Наименование	Кол.	Примечание
				Документация		
А1			98-0868-2002930.47.00.000 СБ	Сборочный чертеж		
				Сборочные единицы		
А4		1	УОП.65.00	Устройство отбора проб Ду65	2	
А4		2	98-0868-2002930.47.10.000	Стойка	1	
А4		3	98-0868-2002930.47.20.000	Стойка	1	
А4		4	98-0868-2002930.47.30.000	Стойка	1	
				Детали		
А4		5	98-0868-2002930.47.00.001	Фланец	1	
А4		6	98-0868-2002930.47.00.002	Патрубок	1	
А3		7	98-0868-2002930.47.00.003	Переход	2	
А3		8	98-0868-2002930.47.00.004	Патрубок	2	
А3		9	98-0868-2002930.47.00.005	Патрубок	2	
А3		10	98-0868-2002930.47.00.006	Переход	2	
А3		11	98-0868-2002930.47.00.007	Патрубок	2	
А4		12	98-0868-2002930.47.00.008	Патрубок	1	
А4		13	98-0868-2002930.47.00.009	Патрубок	2	
А4		14	98-0868-2002930.47.00.010	Патрубок	4	
А4		15	98-0868-2002930.47.00.011	Патрубок	1	
А4		16	98-0868-2002930.47.00.012	Патрубок	1	
А4		17	98-0868-2002930.47.00.014	Патрубок	2	
А4		18	98-0868-2002930.47.00.015	Патрубок	1	

Подп. и дата

Инв. № дубл.

Взам. инв. №

Подп. и дата

Инв. № подл.

Изм.	Лист	№ докум.	Подп.	Дата
Разраб.		Коробка		
Пров.		Осьмушко		
Нач. отд.		Осьмушко		
Н. контр.		Гришко		
Утв.		Нещетный		

98-0868-2002930.47.00.000

Аспирационный трубопровод с дроселями и опорами от сущ. элеваторов поз.3.11 к фильтру №20 поз 3.1

Лит.	Лист	Листов
	1	2

ФЛП Коробка

Формат А4

Формат	Зона	Поз.	Обозначение	Наименование	Кол.	Примечание
A4		19	98-0868-2002930.47.00.016	Патрубок	1	
A4		20	98-0868-2002930.47.00.017	Патрубок	2	
A4		21	98-0868-2002930.47.00.018	Патрубок	2	
A4		22	98-0868-2002930.47.00.019	Патрубок	1	
A4		23	98-0868-2002930.47.00.020	Патрубок	2	
A4		24	98-0868-2002930.47.00.021	Патрубок	1	
A4		25	98-0868-2002930.47.00.022	Патрубок	1	

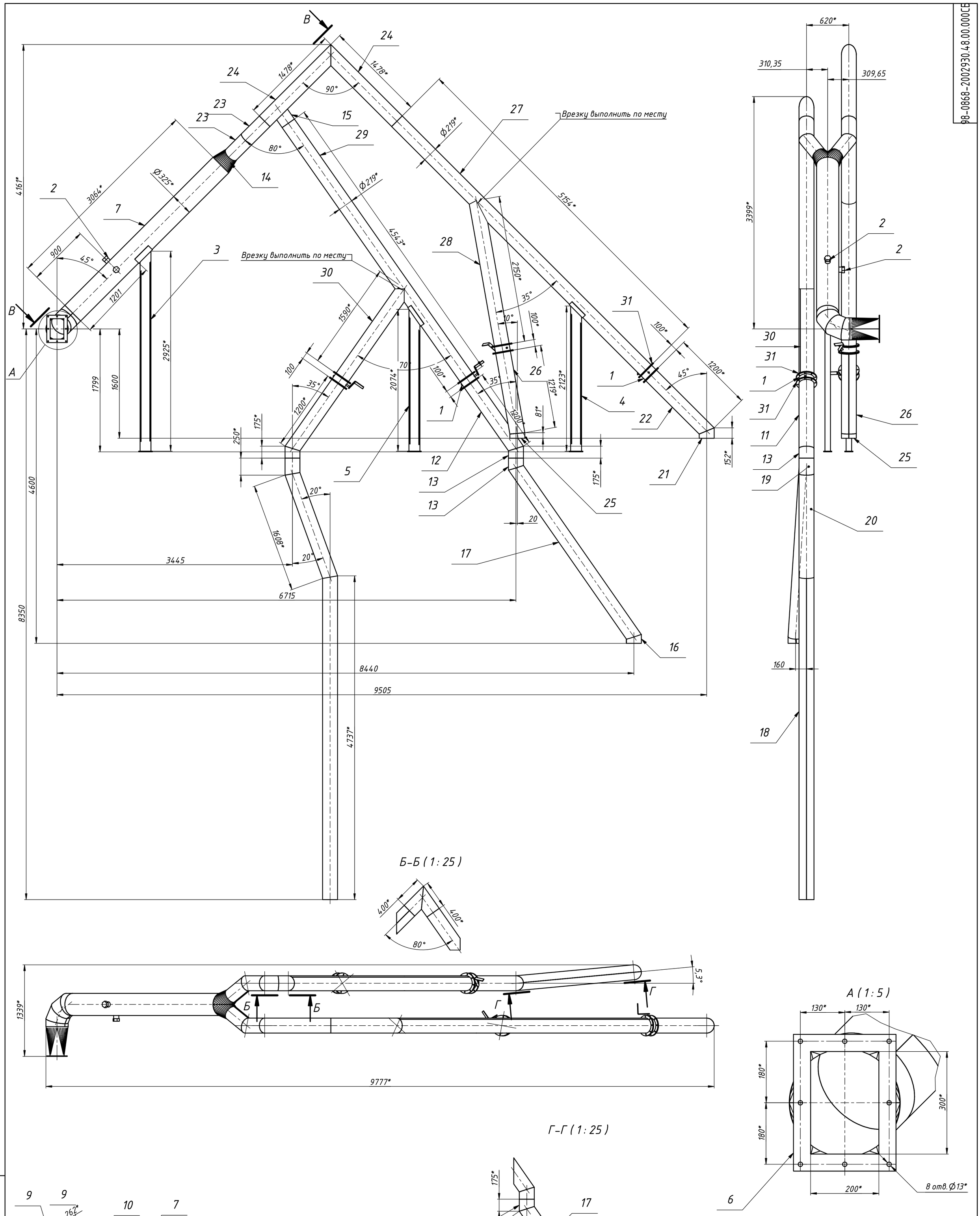

1. *Размеры для справок.
2. Данный чертеж рассматривать совместно мс чертежами 98-0868-2002930-ТХ.
3. Сварку выполнить швами типа С2, Т1 и Н1 по ГОСТ 5264-80 электродами Э-42 ГОСТ 9467-75. Катет шва равен меньшей толщине свариваемых деталей.
4. Покрытие наружных поверхностей- эмаль ПФ-115 ГОСТ 6465-76 серо-голубая в два слоя по грунтовке ГФ-021 ГОСТ 21129-82.

Изм.	Лист	№ докум.	Подп.	Дата	98-0868-2002930.48.00.000 СБ			
Разраб.		Коробка		05.19	Аспирационный трубопровод с дросселями и опорами от сущ. бункеров и сущ. конвейеров поз.3.7; 3.8 к фильтру №21 поз.3.1	Лит.	Масса	Масштаб
Пров.		Осьмушко		05.19			809	1 : 25
Нач. отд.		Осьмушко		05.19	Сборочный чертеж	Лист 1	Листов 1	
Н. контр.		Гришко		05.19		ФЛП Коробка		
Утв.		Нещетный		05.19				

Подп. и дата | Инв. № дубл. | Взам. инв. № | Подп. и дата | Инв. № подл.

V36 98-0868-2002930.48.00.000.idw Формат А1

Формат	Зона	Поз.	Обозначение	Наименование	Кол.	Примечание
				Документация		
А1			98-0868-2002930.48.00.000 СБ	Сборочный чертеж		
				Сборочные единицы		
		1	07-154-15.17.000	Дроссель Ду=200мм	4	
А4		2	УОП.65.00	Устройство отбора проб Ду65	2	
А4		3	98-0868-2002930.48.10.000	Стойка	1	
А4		4	98-0868-2002930.48.20.000	Стойка	1	
А4		5	98-0868-2002930.48.30.000	Стойка	1	
				Детали		
А4		6	98-0868-2002930.48.00.001	Фланец	1	
А4		7	98-0868-2002930.48.00.002	Патрубок	1	
А3		8	98-0868-2002930.48.00.003	Переход	2	
А3		9	98-0868-2002930.48.00.004	Патрубок	2	
А3		10	98-0868-2002930.48.00.005	Патрубок	2	
А4		11	98-0868-2002930.48.00.007	Патрубок	1	
А4		12	98-0868-2002930.48.00.008	Патрубок	1	
А4		13	98-0868-2002930.48.00.009	Патрубок	3	
А3		14	98-0868-2002930.48.00.010	Переход	2	
А4		15	98-0868-2002930.48.00.012	Патрубок	2	
А4		16	98-0868-2002930.48.00.014	Патрубок	1	
А4		17	98-0868-2002930.48.00.015	Патрубок	1	
А4		18	98-0868-2002930.48.00.016	Патрубок	1	
А4		19	98-0868-2002930.48.00.017	Патрубок	1	

Подп. и дата

Инв. № дубл.

Взам. инв. №

Подп. и дата

Инв. № подл.

Изм.	Лист	№ докум.	Подп.	Дата
Разраб.		Коробка		
Пров.		Осьмушко		
Нач. отд.		Осьмушко		
Н. контр.		Гришко		
Утв.		Нещетный		

98-0868-2002930.48.00.000

Аспирационный трубопровод с дросселями и опорами от сущ. бункеров и сущ. конвейеров поз.3.7; 3.8 к фильтру №21 поз.3.1

Лит.	Лист	Листов
	1	2

ФЛП Коробка

Формат А4

Формат	Зона	Поз.	Обозначение	Наименование	Кол.	Примечание
А4		20	98-0868-2002930.48.00.018	Патрубок	1	
А4		21	98-0868-2002930.48.00.019	Патрубок	1	
А4		22	98-0868-2002930.48.00.020	Патрубок	1	
А4		23	98-0868-2002930.48.00.021	Патрубок	4	
А4		24	98-0868-2002930.48.00.022	Патрубок	2	
А4		25	98-0868-2002930.48.00.023	Патрубок	1	
А4		26	98-0868-2002930.48.00.024	Патрубок	1	
А4		27	98-0868-2002930.48.00.025	Патрубок	1	
А4		28	98-0868-2002930.48.00.026	Патрубок	1	
А4		29	98-0868-2002930.48.00.027	Патрубок	1	
А4		30	98-0868-2002930.48.00.028	Патрубок	1	
А4		31	98-0868-2002930.48.00.030	Фланец	8	

98-0868-2002930.49.00.000 СБ

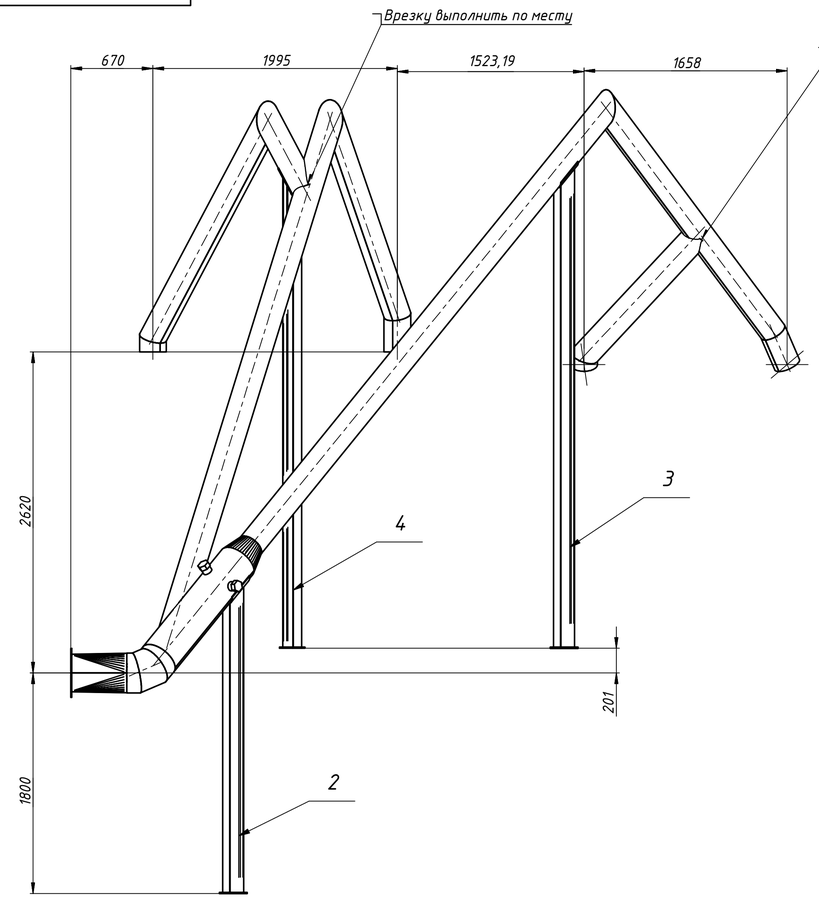

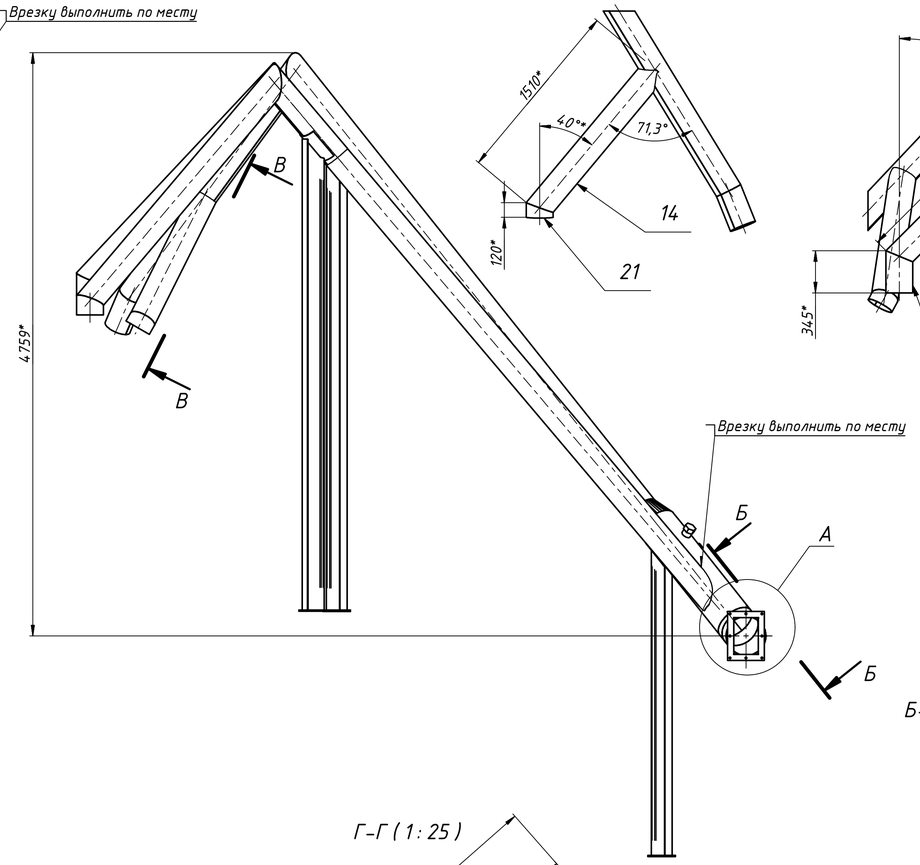

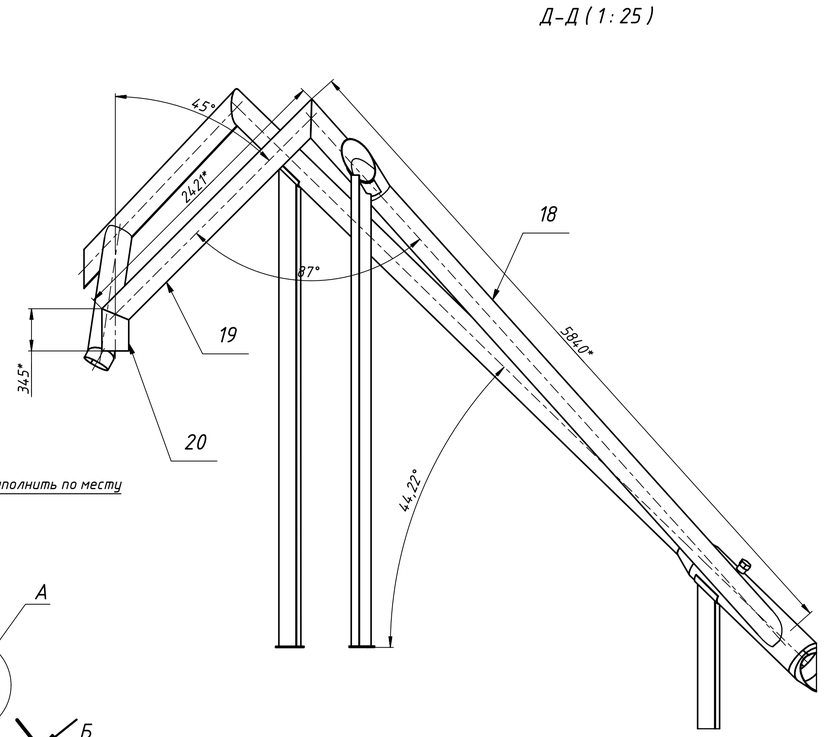

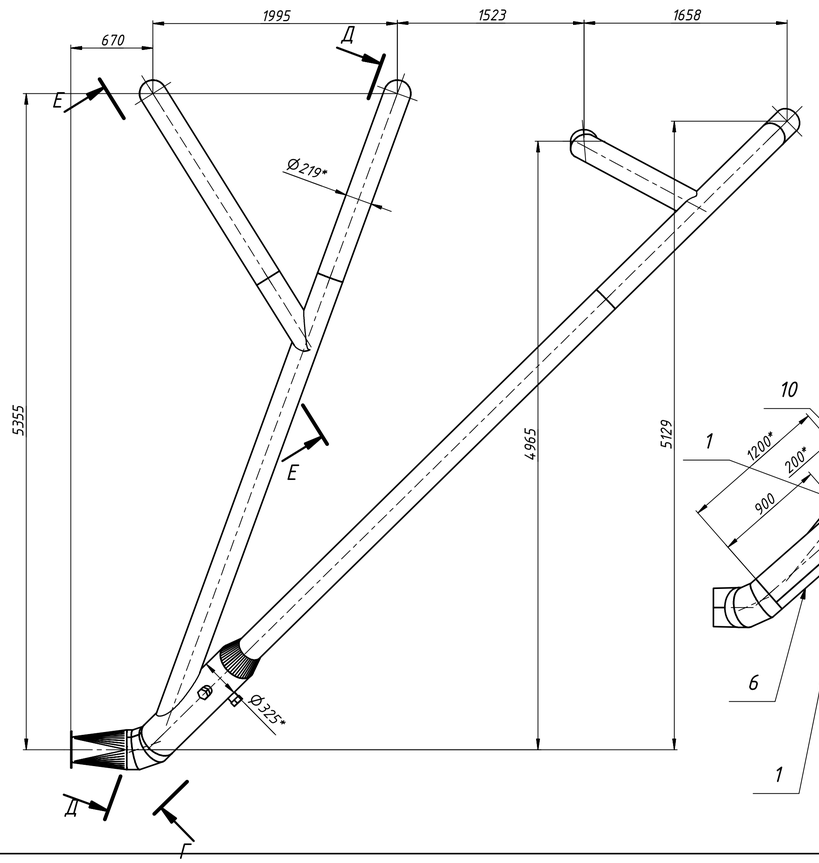

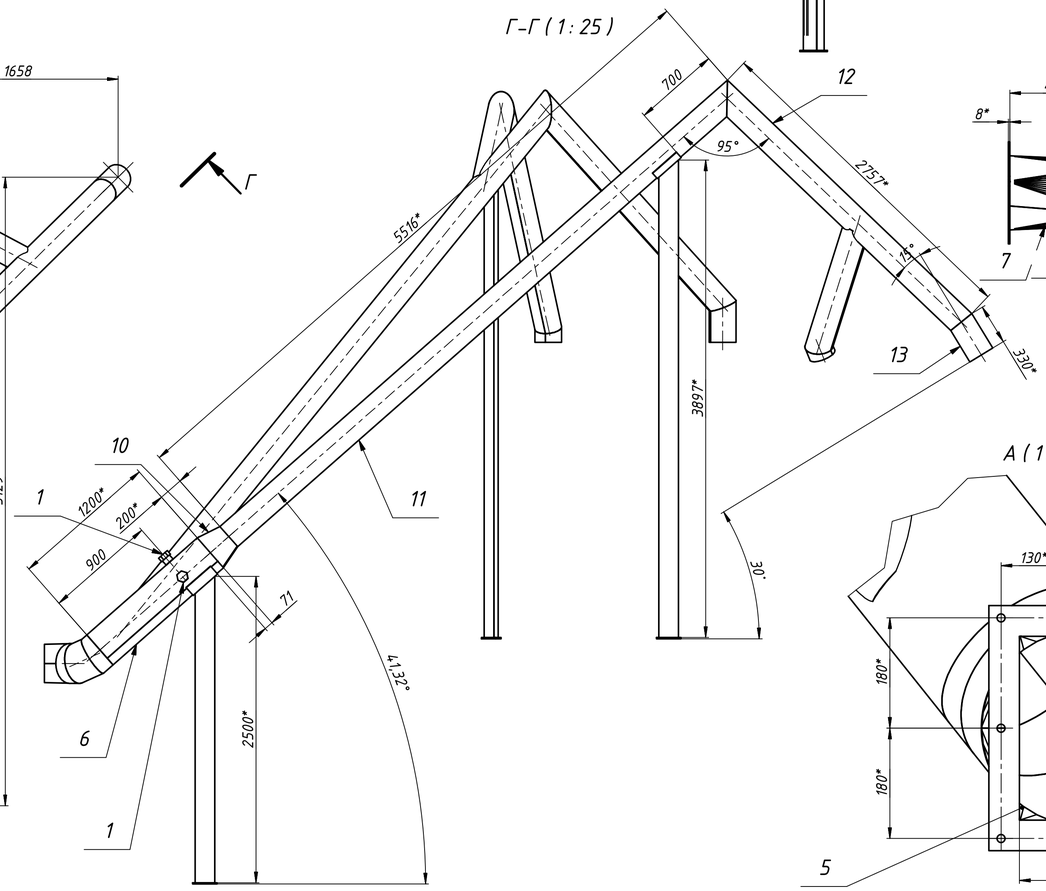

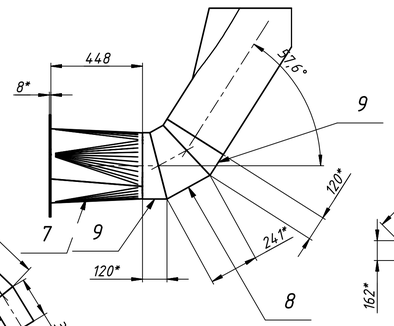

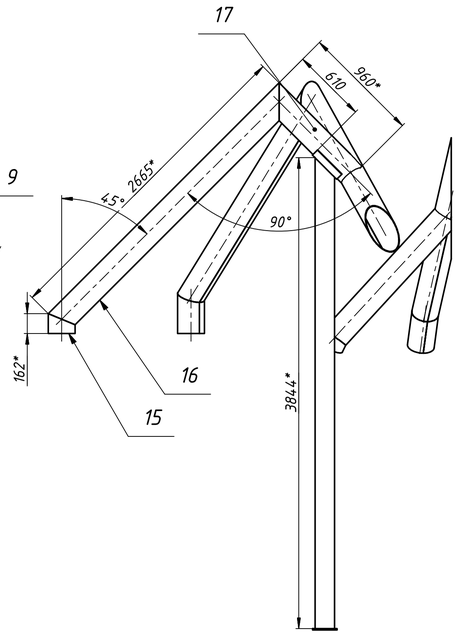

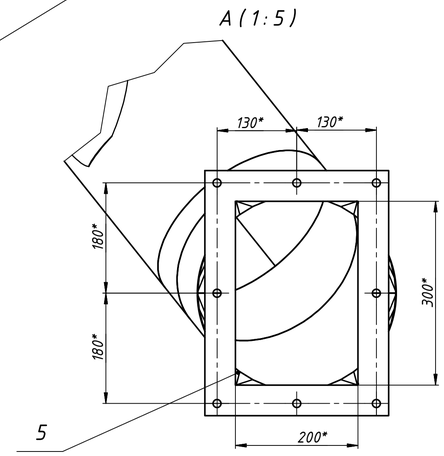

1. *Размеры для справок.
2. Данный чертеж рассматривать совместно мс чертежами 98-0868-2002930-ТХ.
3. Сварку выполнить швами типа С2, Т1 и Н1 по ГОСТ 5264-80 электродами Э-42 ГОСТ 9467-75. Катет шва равен меньшей толщине свариваемых деталей.
4. Покрытие наружных поверхностей- эмаль ПФ-115 ГОСТ 6465-76 серо-голубая в два слоя по грунтовке ГФ-021 ГОСТ 21129-82.

					98-0868-2002930.49.00.000 СБ			
Изм.	Лист	№ докум.	Подп.	Дата	Аспирационный трубопровод с дросселями и опорами от сущ.элеваторов поз.3.11 к фильтру №22 поз.3.1	Лит.	Масса	Масштаб
Разраб.		Коробка		05.19			576	1 : 25
Пров.		Осьмушко		05.19				
Нач. отд.		Осьмушко		05.19	Сборочный чертеж	Лист 1	Листов 1	
Н. контр.		Гришко		05.19				
Утв.		Нещетный		05.19		ФЛП Коробка		

Подп. и дата | Инв. № дубл. | Взам. инв. № | Подп. и дата | Инв. № подл.

V30 98-0868-2002930.49.00.000.idw

Формат А1

Формат	Зона	Поз.	Обозначение	Наименование	Кол.	Примечание
				Документация		
А1			98-0868-2002930.49.00.000 СБ	Сборочный чертеж		
				Сборочные единицы		
А4		1	УОП.65.00	Устройство отбора проб Ду65	2	
А4		2	98-0868-2002930.49.10.000	Стойка	1	
А4		3	98-0868-2002930.49.20.000	Стойка	1	
А4		4	98-0868-2002930.49.30.000	Стойка	1	
				Детали		
А4		5	98-0868-2002930.49.00.001	Фланец	1	
А4		6	98-0868-2002930.49.00.002	Патрубок	1	
А3		7	98-0868-2002930.49.00.003	Переход	2	
А3		8	98-0868-2002930.49.00.004	Патрубок	1	
А3		9	98-0868-2002930.49.00.005	Патрубок	2	
А3		10	98-0868-2002930.49.00.006	Переход	2	
А4		11	98-0868-2002930.49.00.007	Патрубок	1	
А4		12	98-0868-2002930.49.00.008	Патрубок	1	
А4		13	98-0868-2002930.49.00.009	Патрубок	1	
А4		14	98-0868-2002930.49.00.010	Патрубок	1	
А4		15	98-0868-2002930.49.00.011	Патрубок	1	
А4		16	98-0868-2002930.49.00.012	Патрубок	1	
А4		17	98-0868-2002930.49.00.014	Патрубок	1	
А4		18	98-0868-2002930.49.00.015	Патрубок	1	

Подп. и дата | Инв. № дубл. | Взам. инв. № | Подп. и дата | Инв. № подл.

Изм.	Лист	№ докум.	Подп.	Дата
Разраб.		Коробка		
Пров.		Осьмушко		
Нач. отд.		Осьмушко		
Н. контр.		Гришко		
Утв.		Нещетный		

98-0868-2002930.49.00.000

Аспирационный трубопровод с дросселями и опорами от сущ.элеваторов поз.3.11 к фильтру №22 поз 3.1

Лит.	Лист	Листов
	1	2

ФЛП Коробка

Формат А4

Формат	Зона	Поз.	Обозначение	Наименование	Кол.	Примечание
А4		19	98-0868-2002930.49.00.017	Патрубок	1	
А4		20	98-0868-2002930.49.00.018	Патрубок	1	
А4		21	98-0868-2002930.49.00.019	Патрубок	1	

98-0868-2002930.50.00.000 СБ

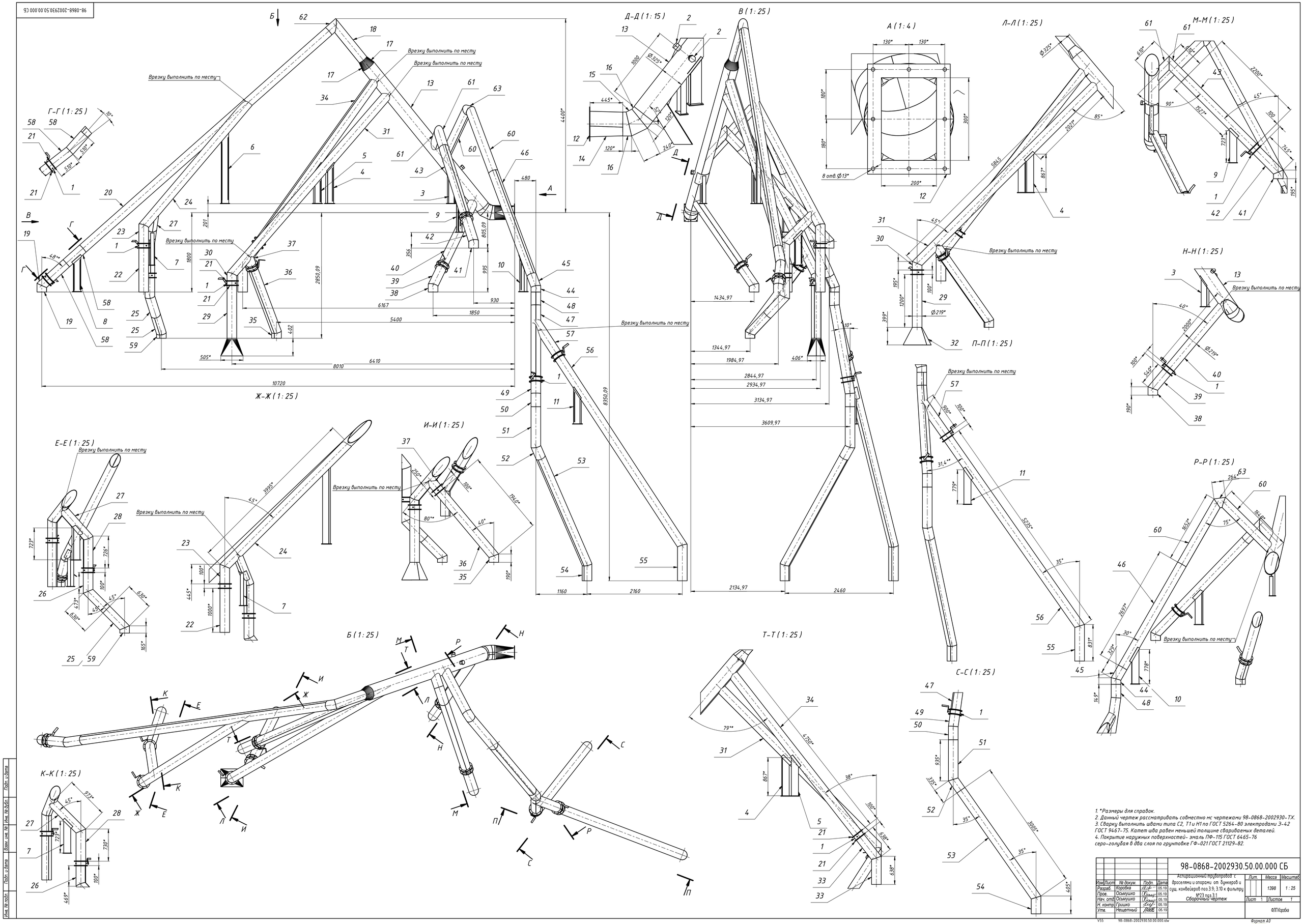

1. *Размеры для справок.
2. Данный чертеж рассматривать совместно мс чертежами 98-0868-2002930-Т.Х.
3. Сварку выполнить швами типа С2, Т1 и Н1 по ГОСТ 5264-80 электродами Э-42 ГОСТ 9467-75. Катет шва равен меньшей толщине свариваемых деталей.
4. Покрытие наружных поверхностей- эмаль ПФ-115 ГОСТ 6465-76 серо-голубая в два слоя по грунтовке ГФ-021 ГОСТ 21129-82.

					98-0868-2002930.50.00.000 СБ		
Изм.	Лист	№ докум.	Подп.	Дата	Аспирационный трубопровод с дроселями и опорами от бункеров и сущ. конвейеров поз.3.9; 3.10 к фильтру №23 поз.3.1 Сборочный чертеж	Лит.	Масса	Масштаб
Разраб.		Коробка		05.19			1398	1:25
Пров.		Осьмушко		05.19				
Нач. отд.		Осьмушко		05.19				
Н. контр.		Гришко		05.19		Лист 1	Листов 1	
Утв.		Нещветный		05.19		ФГП Коробка		

Подп. и дата | Взам. инв. № | Инв. № дубл. | Подп. и дата | Инв. № подл.

V55 98-0868-2002930.50.00.000.idw

Формат А0

Формат	Зона	Поз.	Обозначение	Наименование	Кол.	Примечание
				Документация		
А0			98-0868-2002930.50.00.000 СБ	Сборочный чертеж		
				Сборочные единицы		
		1	07-154-15.17.000	Дроссель Ду=200мм	10	
А4		2	УОП.65.00	Устройство отбора проб Ду65	2	
А4		3	98-0868-2002930.50.10.000	Стойка	1	
А4		4	98-0868-2002930.50.20.000	Стойка	1	
А4		5	98-0868-2002930.50.30.000	Стойка	1	
А4		6	98-0868-2002930.50.40.000	Стойка	1	
А4		7	98-0868-2002930.50.50.000	Стойка	1	
А4		8	98-0868-2002930.50.60.000	Стойка	1	
А4		9	98-0868-2002930.50.70.000	Стойка	1	
А4		10	98-0868-2002930.50.80.000	Стойка	1	
А4		11	98-0868-2002930.50.90.000	Стойка	1	
				Детали		
А4		12	98-0868-2002930.50.00.001	Фланец	1	
А4		13	98-0868-2002930.50.00.002	Патрубок	1	
А3		14	98-0868-2002930.50.00.003	Переход	2	
А3		15	98-0868-2002930.50.00.004	Патрубок	1	
А3		16	98-0868-2002930.50.00.005	Патрубок	2	
А3		17	98-0868-2002930.50.00.006	Переход	2	
А4		18	98-0868-2002930.50.00.007	Патрубок	1	
А4		19	98-0868-2002930.50.00.008	Патрубок	2	

Подп. и дата | Инв. № дубл. | Взам. инв. № | Подп. и дата | Инв. № подл.

Изм.	Лист	№ докум.	Подп.	Дата
Разраб.		Коробка		
Пров.		Осьмушко		
Нач. отд.		Осьмушко		
Н. контр.		Гришко		
Утв.		Нещетный		

98-0868-2002930.50.00.000

Аспирационный трубопровод с дроселями и опорами от бункеров и сущ. конвейеров поз.3.9; 3.10 к фильтру №23 поз.3.1

Лит.	Лист	Листов
	1	3

ФЛП Коробка

Формат А4

Формат	Зона	Поз.	Обозначение	Наименование	Кол.	Примечание
A4		20	98-0868-2002930.50.00.009	Патрубок	1	
A4		21	98-0868-2002930.50.00.010	Фланец	20	
A4		22	98-0868-2002930.50.00.011	Патрубок	1	
A4		23	98-0868-2002930.50.00.012	Патрубок	1	
A4		24	98-0868-2002930.50.00.014	Патрубок	1	
A4		25	98-0868-2002930.50.00.015	Патрубок	2	
A4		26	98-0868-2002930.50.00.016	Патрубок	1	
A4		27	98-0868-2002930.50.00.017	Патрубок	1	
A4		28	98-0868-2002930.50.00.018	Патрубок	1	
A4		29	98-0868-2002930.50.00.019	Патрубок	1	
A4		30	98-0868-2002930.50.00.020	Патрубок	1	
A4		31	98-0868-2002930.50.00.021	Патрубок	1	
A3		32	98-0868-2002930.50.00.022	Переход	2	
A4		33	98-0868-2002930.50.00.023	Патрубок	2	
A4		34	98-0868-2002930.50.00.024	Патрубок	1	
A4		35	98-0868-2002930.50.00.025	Патрубок	1	
A4		36	98-0868-2002930.50.00.026	Патрубок	1	
A4		37	98-0868-2002930.50.00.027	Патрубок	1	
A4		38	98-0868-2002930.50.00.028	Патрубок	1	
A4		39	98-0868-2002930.50.00.029	Патрубок	1	
A4		40	98-0868-2002930.50.00.030	Патрубок	1	
A4		41	98-0868-2002930.50.00.031	Патрубок	1	
A4		42	98-0868-2002930.50.00.032	Патрубок	1	
A4		43	98-0868-2002930.50.00.033	Патрубок	1	
A4		44	98-0868-2002930.50.00.034	Патрубок	1	
A4		45	98-0868-2002930.50.00.035	Патрубок	1	
A4		46	98-0868-2002930.50.00.036	Патрубок	1	
A4		47	98-0868-2002930.50.00.037	Патрубок	1	
A4		48	98-0868-2002930.50.00.038	Патрубок	1	
A4		49	98-0868-2002930.50.00.039	Патрубок	1	
A4		50	98-0868-2002930.50.00.040	Патрубок	1	
A4		51	98-0868-2002930.50.00.041	Патрубок	1	

Формат	Зона	Поз.	Обозначение	Наименование	Кол.	Примечание
A4		52	98-0868-2002930.50.00.042	Патрубок	1	
A4		53	98-0868-2002930.50.00.043	Патрубок	1	
A4		54	98-0868-2002930.50.00.044	Патрубок	1	
A4		55	98-0868-2002930.50.00.045	Патрубок	1	
A4		56	98-0868-2002930.50.00.046	Патрубок	1	
A4		57	98-0868-2002930.50.00.047	Патрубок	1	
A4		58	98-0868-2002930.50.00.048	Патрубок	2	
A4		59	98-0868-2002930.50.00.049	Патрубок	1	
A4		60	98-0868-2002930.50.00.050	Патрубок	2	
A4		61	98-0868-2002930.50.00.051	Патрубок	2	
A4		62	98-0868-2002930.50.00.052	Патрубок	1	
A4		63	98-0868-2002930.50.00.053	Патрубок	1	

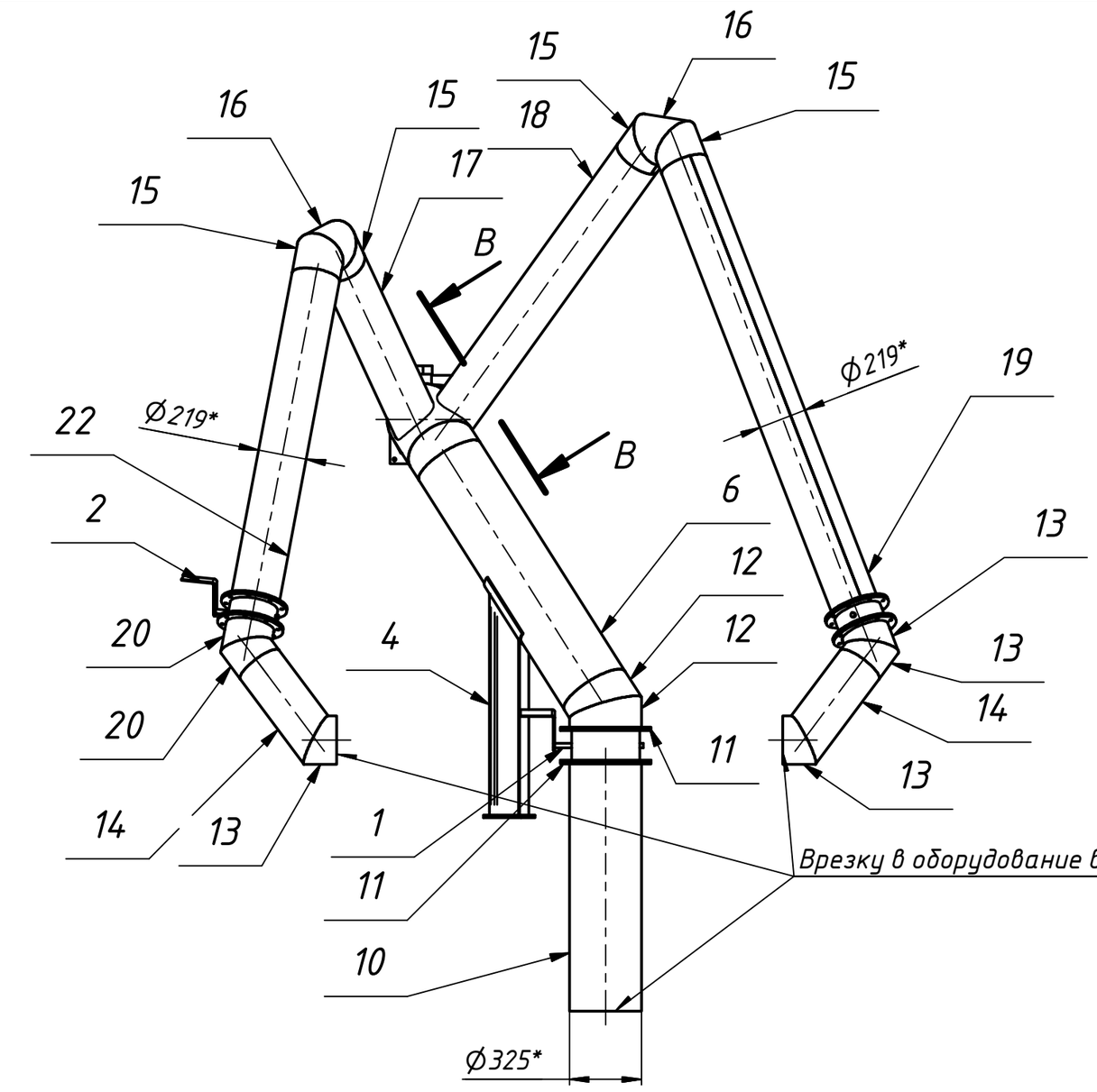

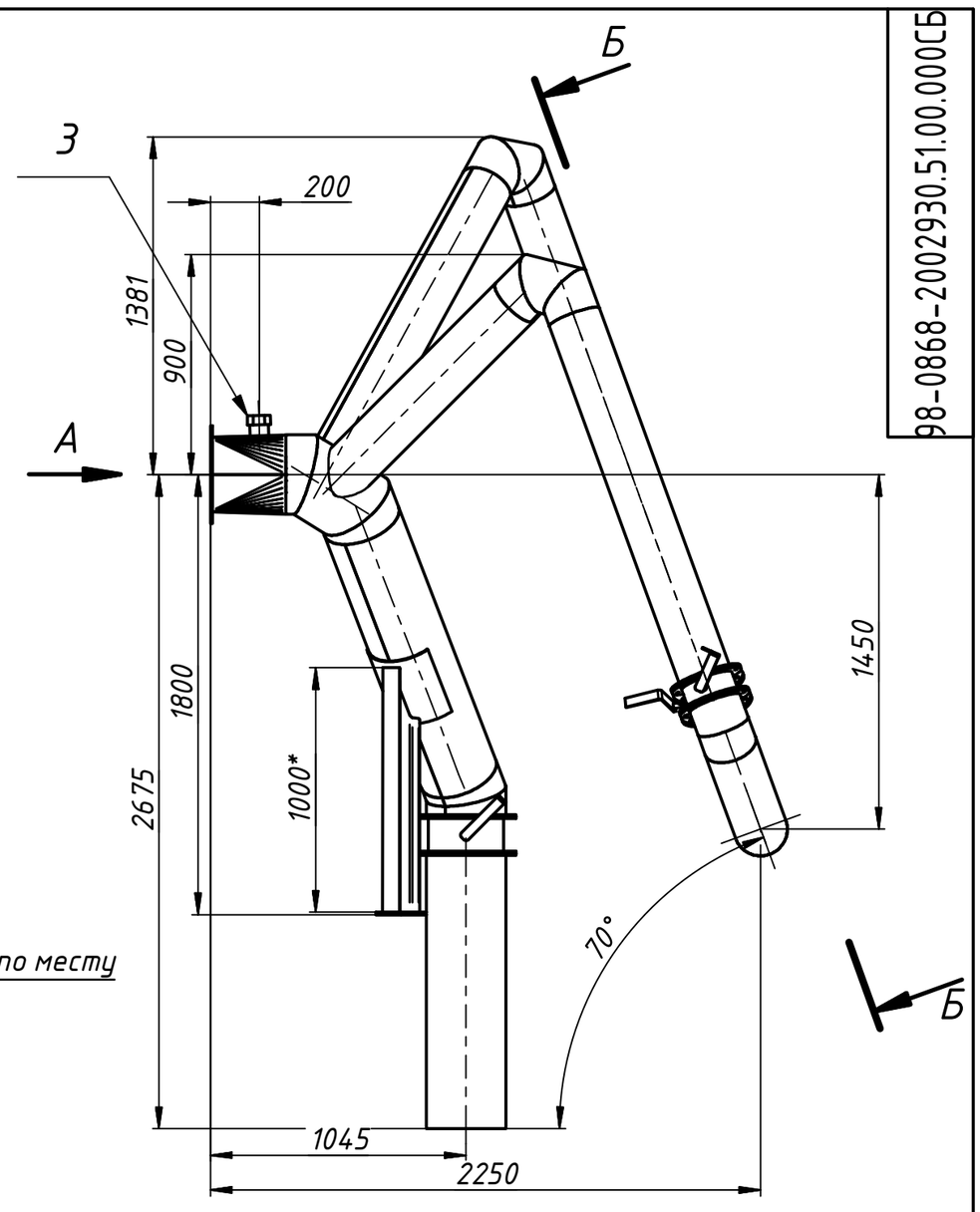

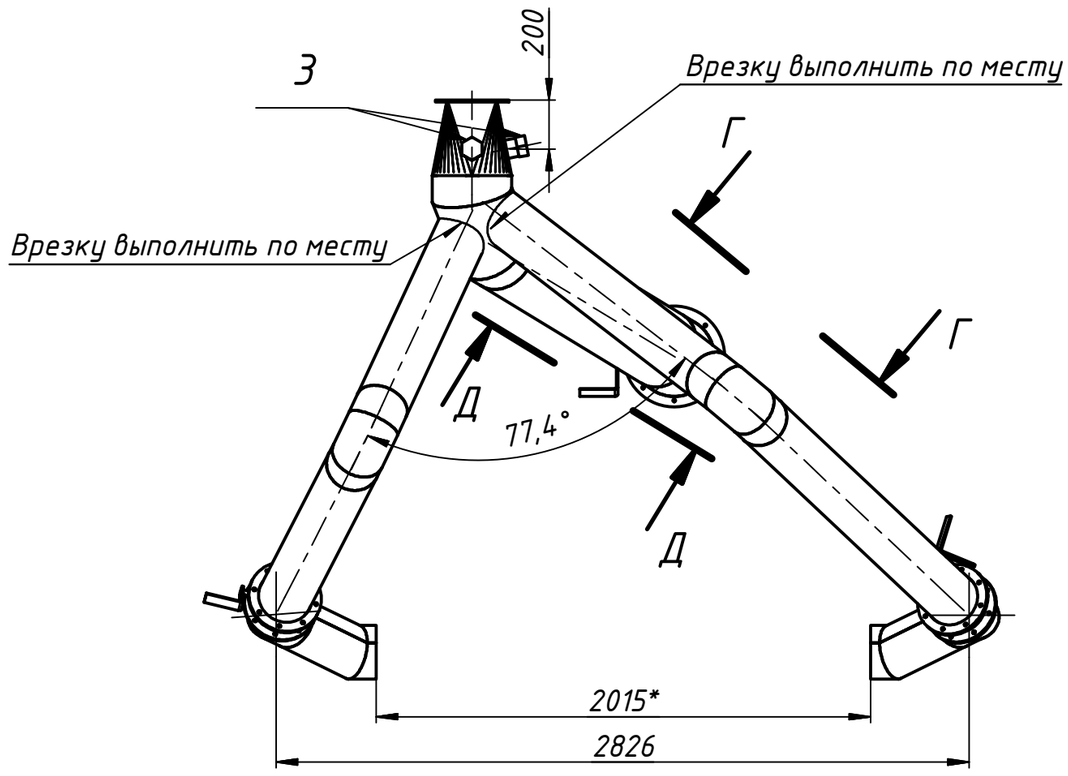

А (1 : 4)

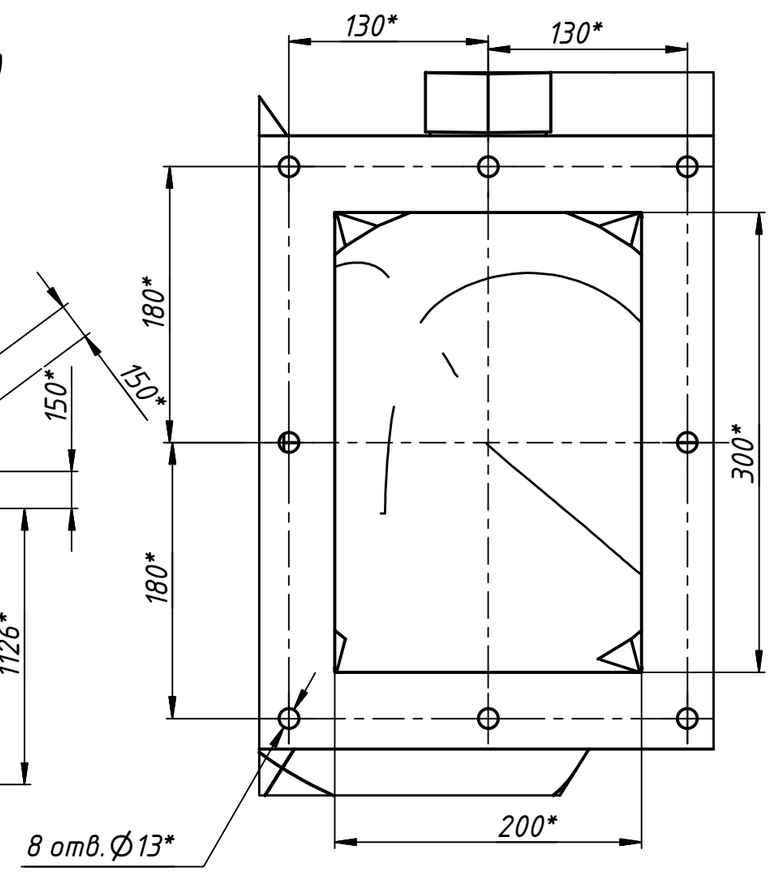

Д–Д (1 : 25)

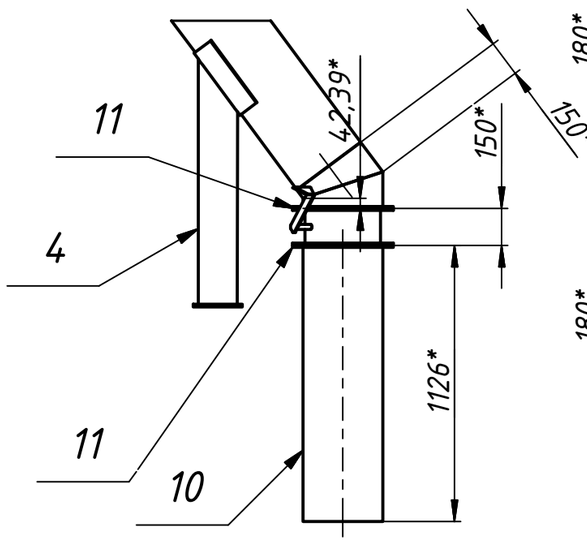

В–В (1 : 15)

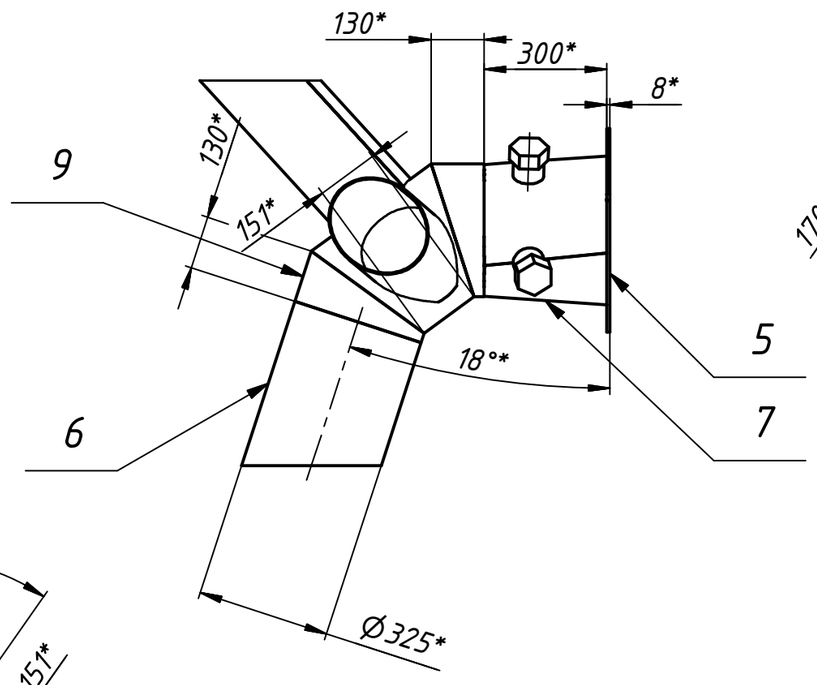

Г–Г (1 : 25)
2 места

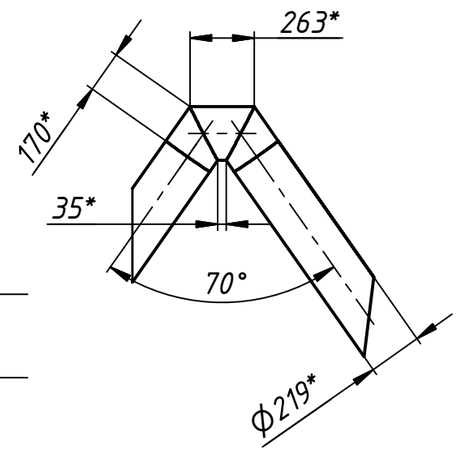

Б–Б (1 : 25)

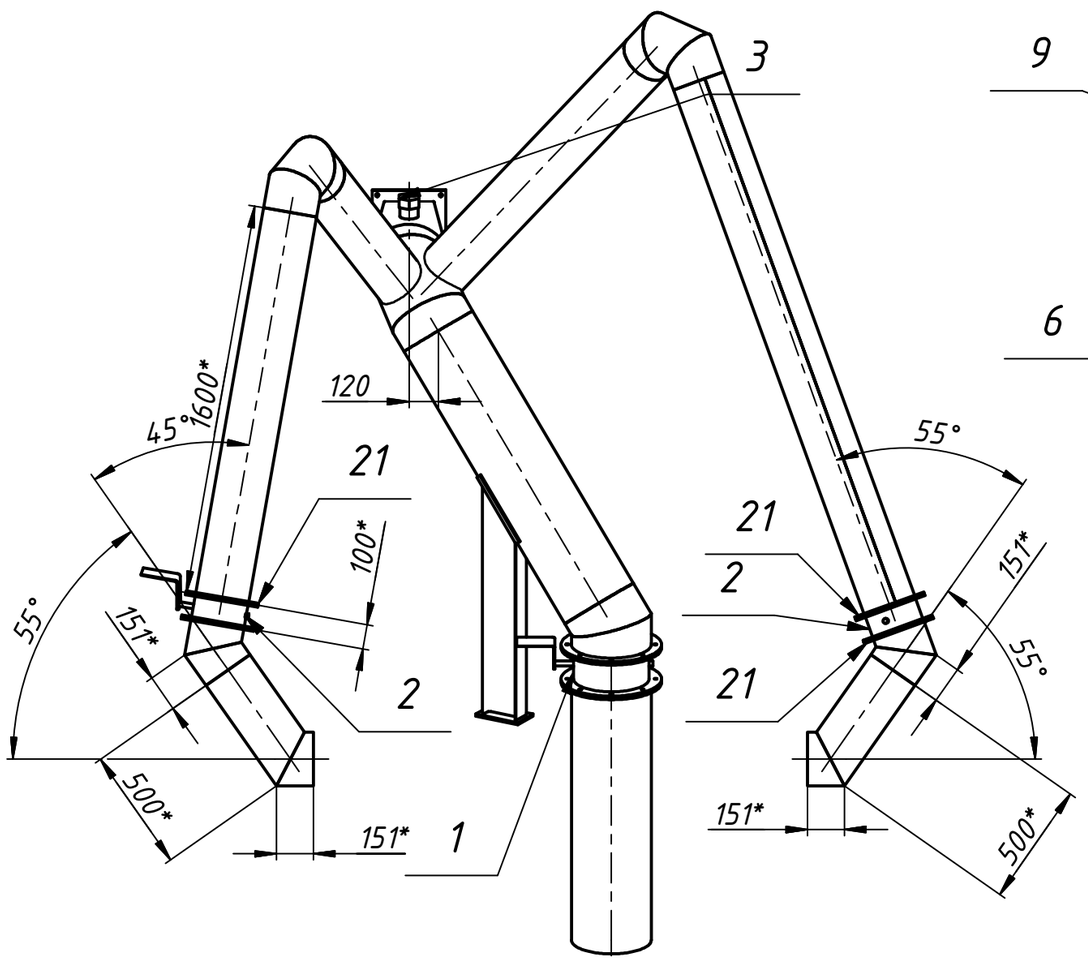

1. *Размеры для справок.
2. Данный чертеж рассматривать совместно мс чертежами 98-0868-2002930-ТХ.
3. Сварку выполнить швами типа С2, Т1 и Н1 по ГОСТ 5264-80 электродами Э-42 ГОСТ 9467-75. Катет шва равен меньшей толщине свариваемых деталей.
4. Покрытие наружных поверхностей- эмаль ПФ-115 ГОСТ 6465-76 серо-голубая в два слоя по грунтовке ГФ-021 ГОСТ 21129-82.

Изм.	Лист	№ докум.	Подп.	Дата	98-0868-2002930.51.00.000 СБ		
Разраб.		Коробка		05.19	Аспирационный трубопровод с дроселями и опорами от тех. потока бегуна к фильтру №24 поз.3.1	Лит.	Масса: 293 / Масштаб: 1 : 25
Пров.		Осьмушко		05.19	Сборочный чертеж	Лист 1	Листов 1
Нач. отд.		Осьмушко		05.19		ФЛП Коробка	
Н. контр.		Гришко		05.19			
Утв.		Нещетный		05.19			

Подп. и дата | Инв. № дубл. | Взам. инв. № | Подп. и дата | Инв. № подл.

V26 98-0868-2002930.51.00.000.idw

Формат А2

Формат	Зона	Поз.	Обозначение	Наименование	Кол.	Примечание
				Документация		
А2			98-0868-2002930.51.00.000 СБ	Сборочный чертеж		
				Сборочные единицы		
		1	07-154-15.16.000	Дроссель Ду=300мм	1	
		2	07-154-15.17.000	Дроссель Ду=200мм	2	
А4		3	УОП.65.00	Устройство отбора проб Ду65	2	
А4		4	98-0868-2002930.51.10.000	Стойка	1	
				Детали		
А4		5	98-0868-2002930.51.00.001	Фланец	1	
А4		6	98-0868-2002930.51.00.002	Патрубок	1	
А3		7	98-0868-2002930.51.00.003	Переход	2	
А3		8	98-0868-2002930.51.00.004	Патрубок	1	
А3		9	98-0868-2002930.51.00.005	Патрубок	2	
А4		10	98-0868-2002930.51.00.006	Патрубок	1	
А4		11	98-0868-2002930.51.00.007	Фланец	2	
А3		12	98-0868-2002930.51.00.008	Патрубок	2	
А4		13	98-0868-2002930.51.00.009	Патрубок	4	
А4		14	98-0868-2002930.51.00.011	Патрубок	2	
А4		15	98-0868-2002930.51.00.014	Патрубок	4	
А4		16	98-0868-2002930.51.00.015	Патрубок	2	
А4		17	98-0868-2002930.51.00.016	Патрубок	1	
А4		18	98-0868-2002930.51.00.017	Патрубок	1	
А4		19	98-0868-2002930.51.00.018	Патрубок	1	

Подп. и дата | Инв. № дубл. | Взам. инв. № | Подп. и дата | Инв. № подл.

Изм.	Лист	№ докум.	Подп.	Дата
Разраб.		Коробка		
Пров.		Осьмушко		
Нач. отд.		Осьмушко		
Н. контр.		Гришко		
Утв.		Нещетный		

98-0868-2002930.51.00.000

Аспирационный трубопровод с дроселями и опорами от тех. потока бегуна к фильтру №24 поз.3.1

Лит.	Лист	Листов
	1	2

ФЛП Коробка

Формат А4

Формат	Зона	Поз.	Обозначение	Наименование	Кол.	Примечание
А4		20	98-0868-2002930.51.00.019	Патрубок	2	
А4		21	98-0868-2002930.51.00.020	Фланец	4	
А4		22	98-0868-2002930.51.00.021	Патрубок	1	

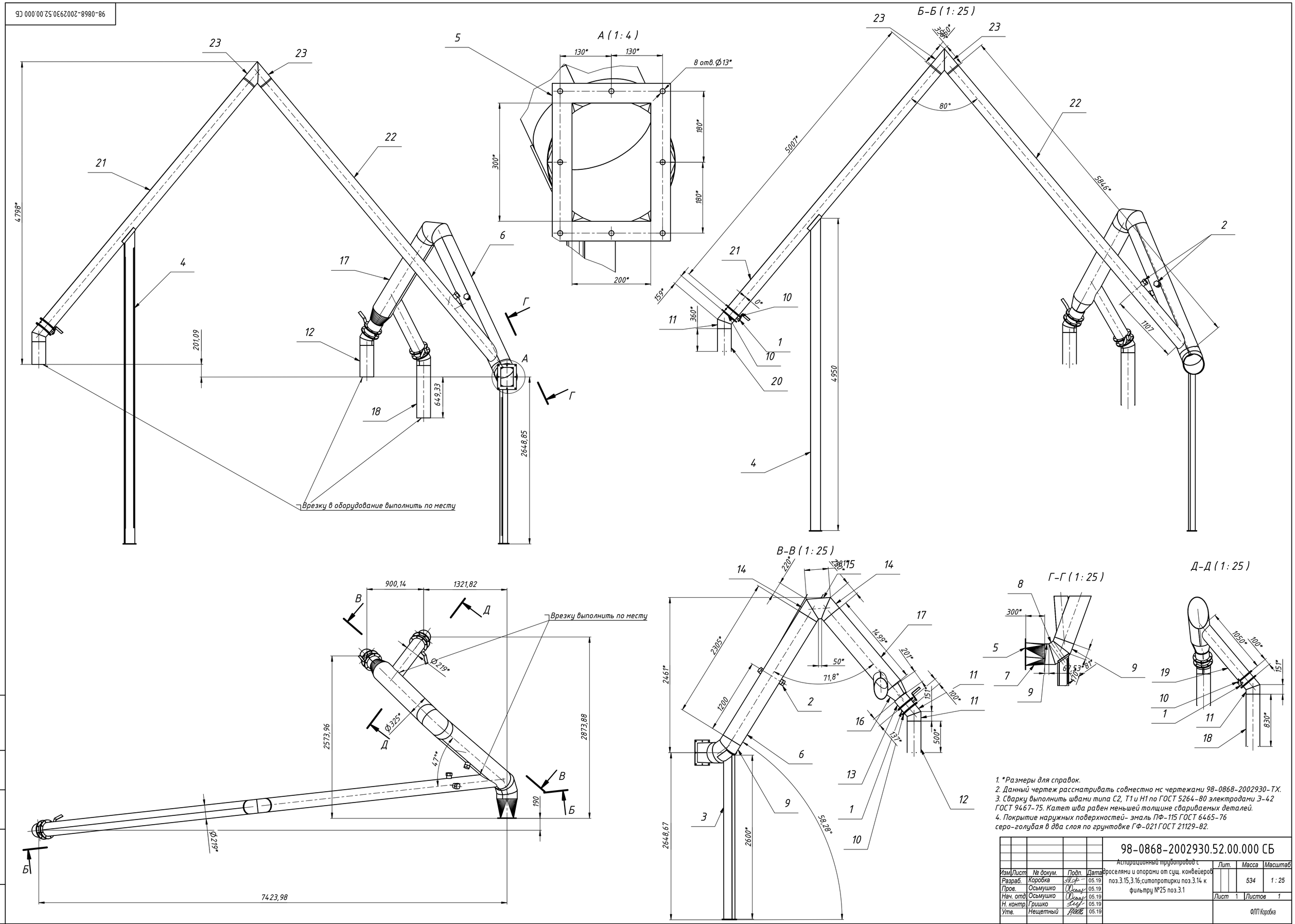

1. *Размеры для справок.
2. Данный чертеж рассматривать совместно мс чертежами 98-0868-2002930-ТХ.
3. Сварку выполнить швами типа С2, Т1 и Н1 по ГОСТ 5264-80 электродами Э-42 ГОСТ 9467-75. Катет шва равен меньшей толщине свариваемых деталей.
4. Покрытие наружных поверхностей- эмаль ПФ-115 ГОСТ 6465-76 серо-голубая в два слоя по грунтовке ГФ-021 ГОСТ 21129-82.

					98-0868-2002930.52.00.000 СБ			
Изм.	Лист	№ докум.	Подп.	Дата	Аспирационный трубопровод с дроселями и опорами от сущ. конвейеров поз.3.15,3.16;ситопротирки поз.3.14 к фильтру №25 поз.3.1	Лит.	Масса	Масштаб
Разраб.		Коробка		05.19			534	1 : 25
Пров.		Осьмушко		05.19		Лист 1	Листов 1	
Нач. отд.		Осьмушко		05.19				
Н. контр.		Гришко		05.19		ФЛП Коробка		
Утв.		Нещетный		05.19				

Подп. и дата | Инв. № дубл. | Взам. инв. № | Подп. и дата | Инв. № подл.

Формат	Зона	Поз.	Обозначение	Наименование	Кол.	Примечание
				Документация		
А1			98-0868-2002930.52.00.000 СБ	Сборочный чертеж		
				Сборочные единицы		
		1	07-154-15.17.000	Дроссель Ду=200мм	3	
А4		2	УОП.65.00	Устройство отбора проб Ду65	4	
А4		3	98-0868-2002930.52.10.000	Стойка	1	
А4		4	98-0868-2002930.52.20.000	Стойка	1	
				Детали		
А4		5	98-0868-2002930.52.00.001	Фланец	1	
А4		6	98-0868-2002930.52.00.002	Патрубок	1	
А3		7	98-0868-2002930.52.00.003	Переход	2	
А3		8	98-0868-2002930.52.00.004	Патрубок	1	
А3		9	98-0868-2002930.52.00.005	Патрубок	2	
А4		10	98-0868-2002930.52.00.006	Фланец	6	
А4		11	98-0868-2002930.52.00.007	Патрубок	6	
А4		12	98-0868-2002930.52.00.008	Патрубок	1	
А4		13	98-0868-2002930.52.00.009	Патрубок	1	
А3		14	98-0868-2002930.52.00.010	Патрубок	2	
А3		15	98-0868-2002930.52.00.011	Патрубок	1	
А3		16	98-0868-2002930.52.00.012	Переход	2	
А4		17	98-0868-2002930.52.00.014	Патрубок	1	
А4		18	98-0868-2002930.52.00.015	Патрубок	1	
А4		19	98-0868-2002930.52.00.016	Патрубок	1	

Подп. и дата | Инв. № дубл. | Взам. инв. № | Подп. и дата | Инв. № подл.

Изм.	Лист	№ докум.	Подп.	Дата
Разраб.		Коробка		
Пров.		Осьмушко		
Нач. отд.		Осьмушко		
Н. контр.		Гришко		
Утв.		Нещетный		

98-0868-2002930.52.00.000

Аспирационный трубопровод с дроселями и опорами от сущ. конвейеров поз.3.15,3.16;ситопротирки поз.3.14 к фильтру №25 поз.3.1

Лит.	Лист	Листов
	1	2

ФЛП Коробка

Формат А4

Формат	Зона	Поз.	Обозначение	Наименование	Кол.	Примечание
А4		20	98-0868-2002930.52.00.017	Патрубок	1	
А4		21	98-0868-2002930.52.00.018	Патрубок	1	
А4		22	98-0868-2002930.52.00.019	Патрубок	1	
А4		23	98-0868-2002930.52.00.020	Патрубок	2	

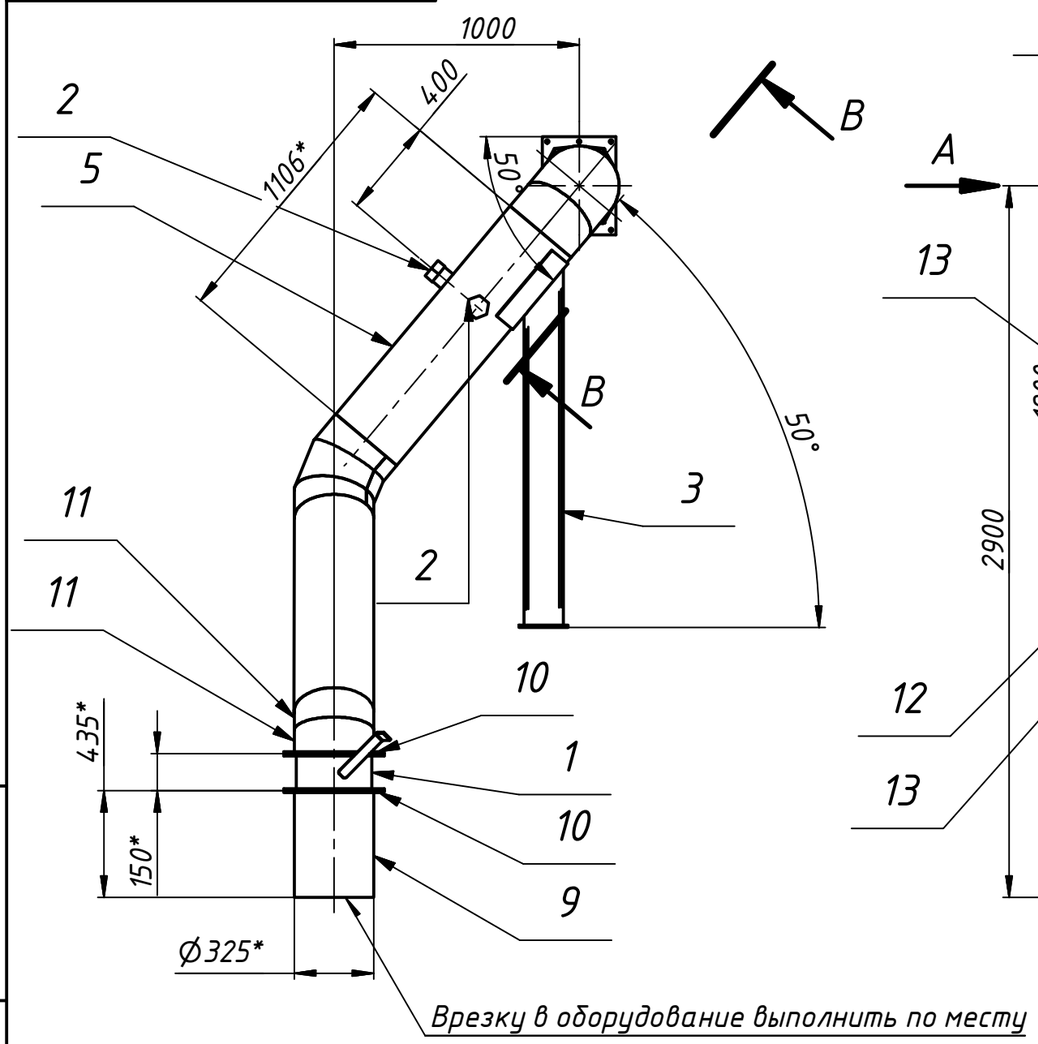

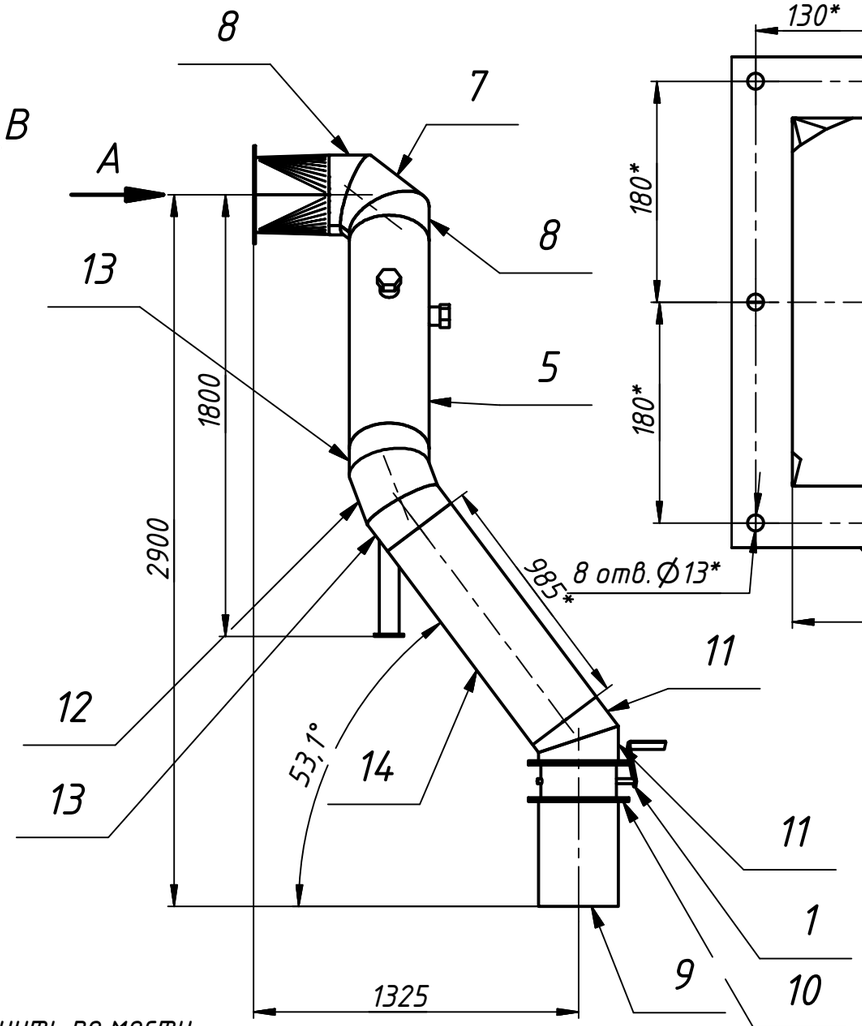

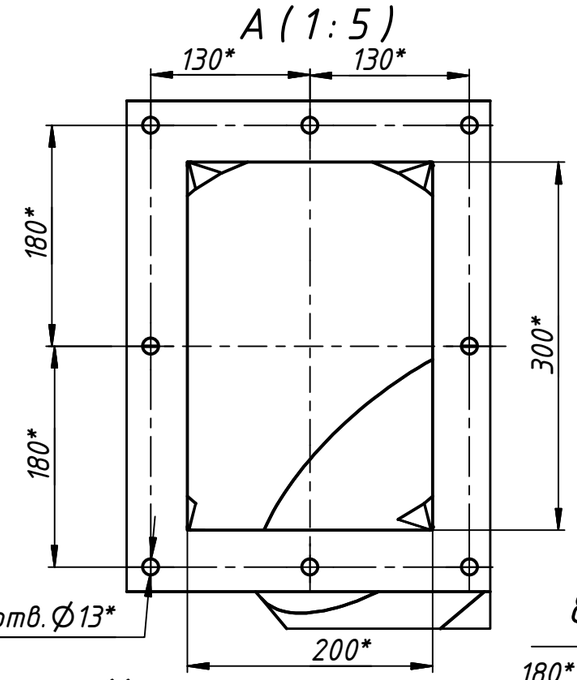

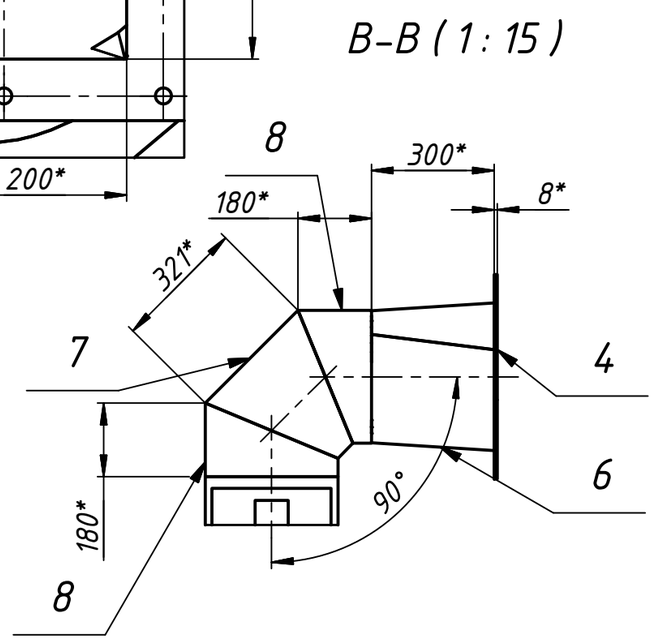

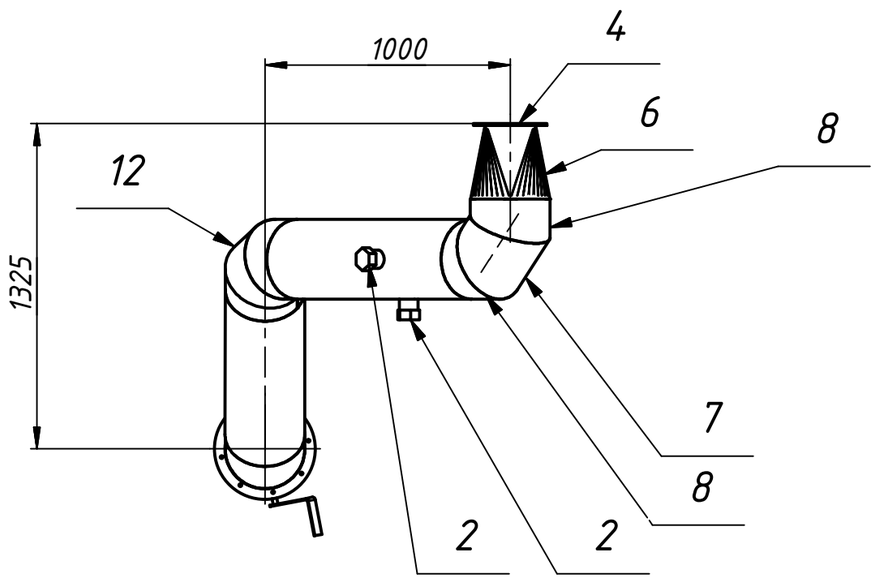

1. *Размеры для справок.
2. Данный чертеж рассматривать совместно мс чертежами 98-0868-2002930-ТХ.
3. Сварку выполнить швами типа С2, Т1 и Н1 по ГОСТ 5264-80 электродами Э-42 ГОСТ 9467-75. Катет шва равен меньшей толщине свариваемых деталей.
4. Покрытие наружных поверхностей- эмаль ПФ-115 ГОСТ 6465-76 серо-голубая в два слоя по грунтовке ГФ-021 ГОСТ 21129-82.

Изм.	Лист	№ докум.	Подп.	Дата
Разраб.		Коробка		05.19
Пров.		Осьмушко		05.19
Нач. отд.		Осьмушко		05.19
Н. контр.		Гришко		05.19
Утв.		Нещетный		05.19

98-0868-2002930.53.00.000 СБ

Аспирационный трубопровод с дросселем и опорами от сущ. конвейера поз.3.18 к фильтру №26 поз.3.1

Сборочный чертеж

Лит.	Масса	Масштаб
	147	1 : 25
Лист 1	Листов 1	

ФЛП Коробка

Подп. и дата | Инв. № дубл. | Взам. инв. № | Подп. и дата | Инв. № подл.

Формат	Зона	Поз.	Обозначение	Наименование	Кол.	Примечание
				Документация		
А3			98-0868-2002930.53.00.000 СБ	Сборочный чертеж		
				Сборочные единицы		
		1	07-154-15.16.000	Дроссель Ду=300мм	1	
А4		2	УОП.65.00	Устройство отбора проб Ду65	2	
А4		3	98-0868-2002930.53.10.000	Стойка	1	
				Детали		
А4		4	98-0868-2002930.53.00.001	Фланец	1	
А4		5	98-0868-2002930.53.00.002	Патрубок	1	
А3		6	98-0868-2002930.53.00.003	Переход	2	
А3		7	98-0868-2002930.53.00.004	Патрубок	1	
А3		8	98-0868-2002930.53.00.005	Патрубок	2	
А4		9	98-0868-2002930.53.00.006	Патрубок	1	
А4		10	98-0868-2002930.53.00.007	Фланец	2	
А3		11	98-0868-2002930.53.00.008	Патрубок	2	
А3		12	98-0868-2002930.53.00.009	Патрубок	1	
А3		13	98-0868-2002930.53.00.010	Патрубок	2	
А4		14	98-0868-2002930.53.00.011	Патрубок	1	

Подп. и дата | Инв. № дубл. | Взам. инв. № | Подп. и дата | Инв. № подл.

Изм.	Лист	№ докум.	Подп.	Дата
Разраб.		Коробка		
Пров.		Осьмушко		
Нач. отд.		Осьмушко		
Н. контр.		Гришко		
Утв.		Нещетный		

98-0868-2002930.53.00.000

Аспирационный трубопровод с дросселем и опорами от сущ. конвейера поз.3.18 к фильтру №26 поз.3.1

Лит.	Лист	Листов
	1	1

ФЛП Коробка

Формат А4

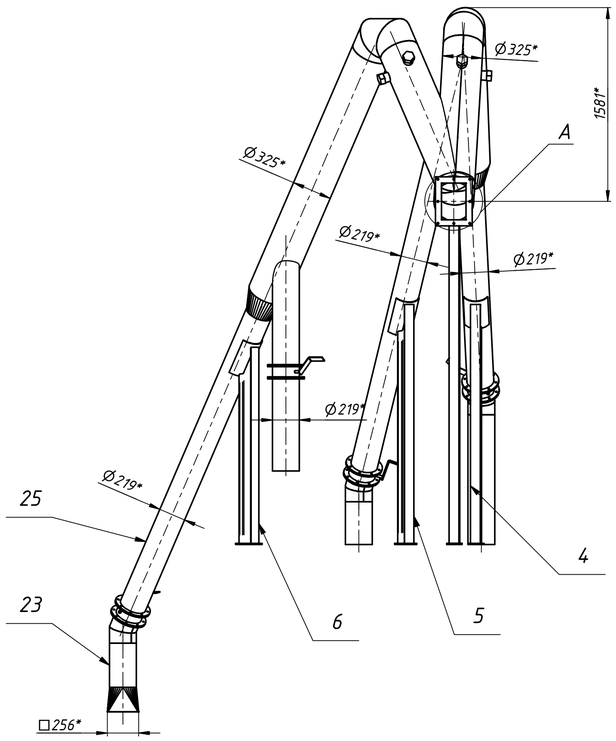

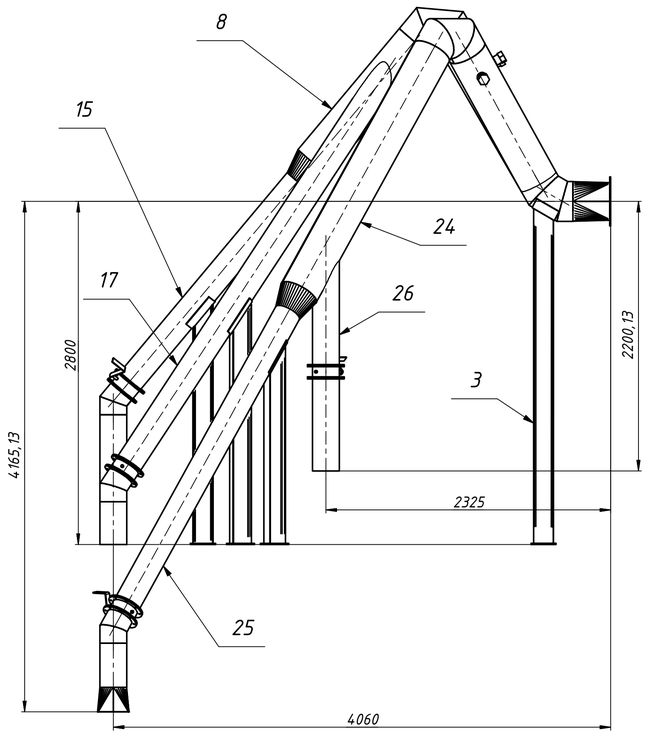

Б–Б (1 : 25)

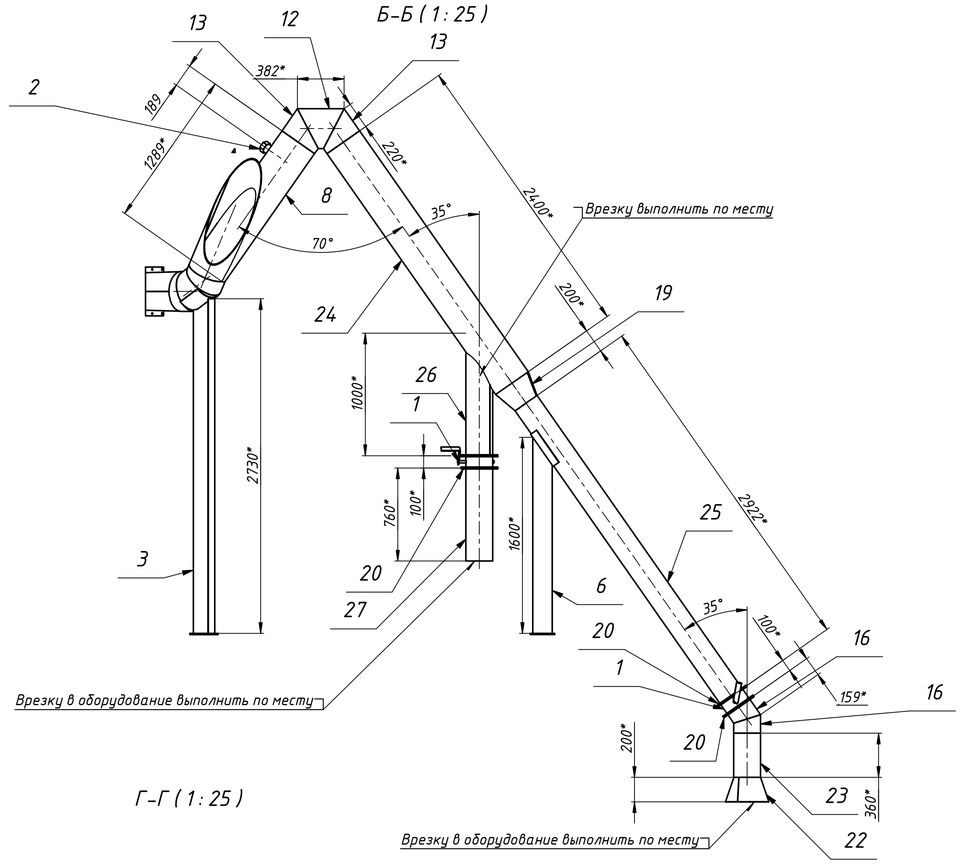

Г–Г (1 : 25)

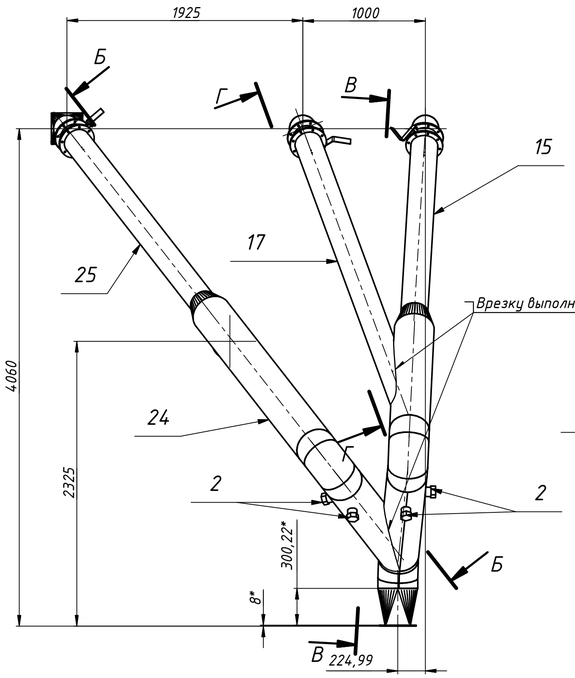

В–В (1 : 25)

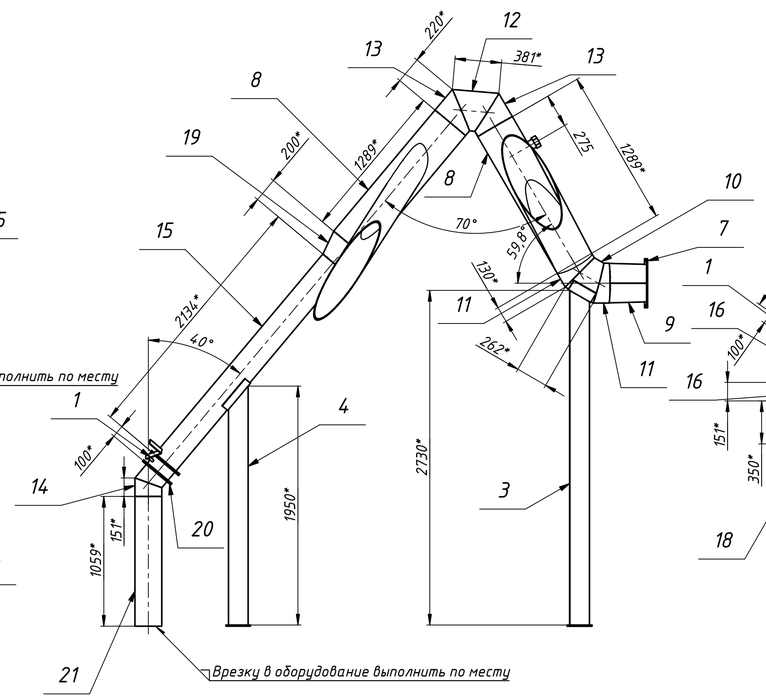

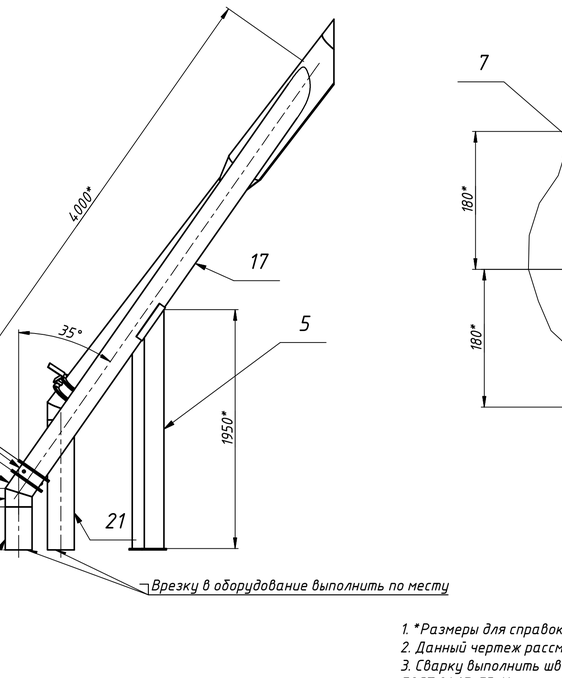

А (1 : 4)

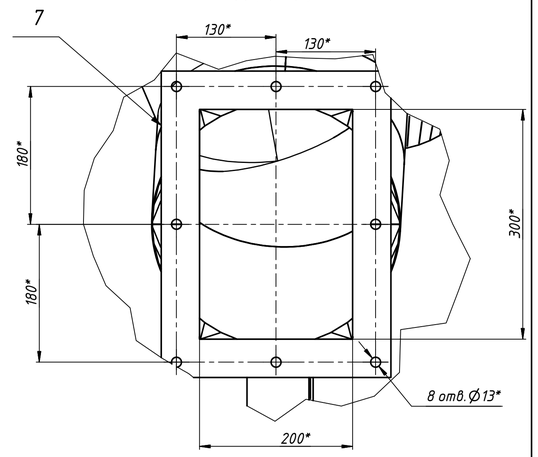

1. *Размеры для справок.
2. Данный чертеж рассматривать совместно мс чертежами 98-0868-2002930-ТХ.
3. Сварку выполнить швами типа С2, Т1 и Н1 по ГОСТ 5264-80 электродами Э-42 ГОСТ 9467-75. Катет шва равен меньшей толщине свариваемых деталей.
4. Покрытие наружных поверхностей- эмаль ПФ-115 ГОСТ 6465-76 серо-голубая в два слоя по грунтовке ГФ-021 ГОСТ 21129-82.

Изм.	Лист	№ докум.	Подп.	Дата	98-0868-2002930.54.00.000 СБ			
Разраб.		Коробка		05.19	Аспирационный трубопровод с дроселями и опорами от сущ. оборудования ручной формовки к фильтру №27 поз.3.1	Лит.	Масса	Масштаб
Пров.		Осьмушко		05.19			615	1 : 25
Нач. отд.		Осьмушко		05.19	Сборочный чертеж	Лист 1	Листов 1	
Н. контр.		Гришко		05.19		ФПП Коробка		
Утв.		Нещетный		05.19				

Подп. и дата | Инв. № дубл. | Взам. инв. № | Подп. и дата | Инв. № подл.

Формат	Зона	Поз.	Обозначение	Наименование	Кол.	Примечание
				Документация		
А1			98-0868-2002930.54.00.000 СБ	Сборочный чертеж		
				Сборочные единицы		
		1	07-154-15.17.000	Дроссель Ду=200мм	4	
А4		2	УОП.65.00	Устройство отбора проб Ду65	4	
А4		3	98-0868-2002930.54.10.000	Стойка	1	
А4		4	98-0868-2002930.54.20.000	Стойка	1	
А4		5	98-0868-2002930.54.30.000	Стойка	1	
А4		6	98-0868-2002930.54.40.000	Стойка	1	
				Детали		
А4		7	98-0868-2002930.54.00.001	Фланец	1	
А4		8	98-0868-2002930.54.00.002	Патрубок	3	
А3		9	98-0868-2002930.54.00.003	Переход	2	
А3		10	98-0868-2002930.54.00.004	Патрубок	1	
А3		11	98-0868-2002930.54.00.005	Патрубок	2	
А3		12	98-0868-2002930.54.00.006	Патрубок	2	
А3		13	98-0868-2002930.54.00.008	Патрубок	4	
А4		14	98-0868-2002930.54.00.009	Патрубок	2	
А4		15	98-0868-2002930.54.00.011	Патрубок	1	
А4		16	98-0868-2002930.54.00.012	Патрубок	4	
А4		17	98-0868-2002930.54.00.016	Патрубок	1	
А4		18	98-0868-2002930.54.00.017	Патрубок	1	
А3		19	98-0868-2002930.54.00.019	Переход	4	

Подп. и дата

Инв. № дубл.

Взам. инв. №

Подп. и дата

Инв. № подл.

Изм.	Лист	№ докум.	Подп.	Дата
Разраб.		Коробка		
Пров.		Осьмушко		
Нач. отд.		Осьмушко		
Н. контр.		Гришко		
Утв.		Нещетный		

98-0868-2002930.54.00.000

Аспирационный трубопровод с дроселями и опорами от сущ. оборудования ручной формовки к фильтру №27 поз.3.1

Лит.	Лист	Листов
	1	2

ФЛП Коробка

Формат А4

Формат	Зона	Поз.	Обозначение	Наименование	Кол.	Примечание
A4		20	98-0868-2002930.54.00.020	Фланец	8	
A4		21	98-0868-2002930.54.00.021	Патрубок	1	
A3		22	98-0868-2002930.54.00.022	Переход	2	
A4		23	98-0868-2002930.54.00.023	Патрубок	1	
A4		24	98-0868-2002930.54.00.024	Патрубок	1	
A4		25	98-0868-2002930.54.00.025	Патрубок	1	
A4		26	98-0868-2002930.54.00.026	Патрубок	1	
A4		27	98-0868-2002930.54.00.027	Патрубок	1	

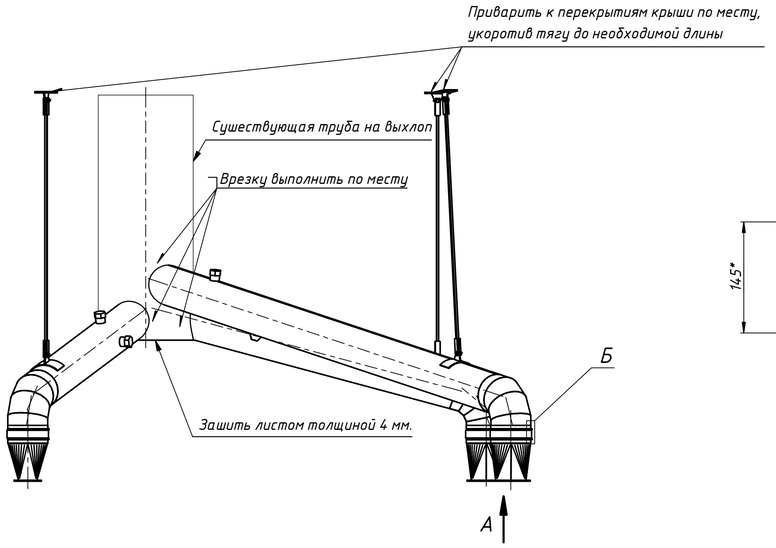

А (1 : 4)
3 места

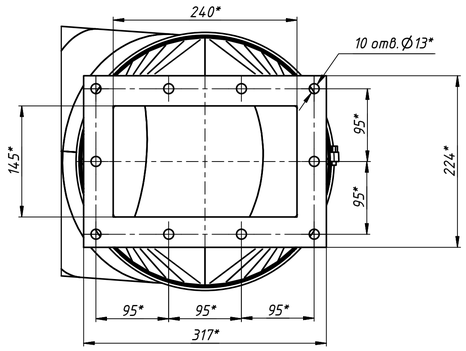

Б (1 : 1)
3 места

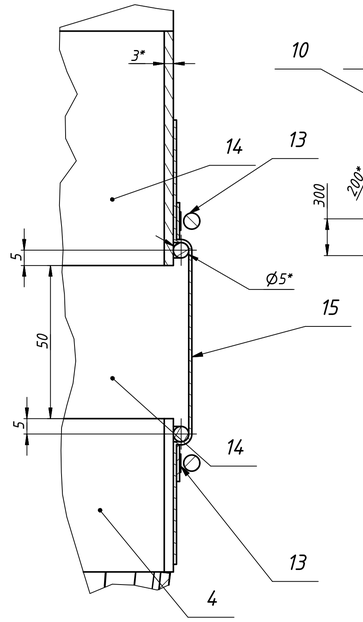

Г-Г (1 : 25)

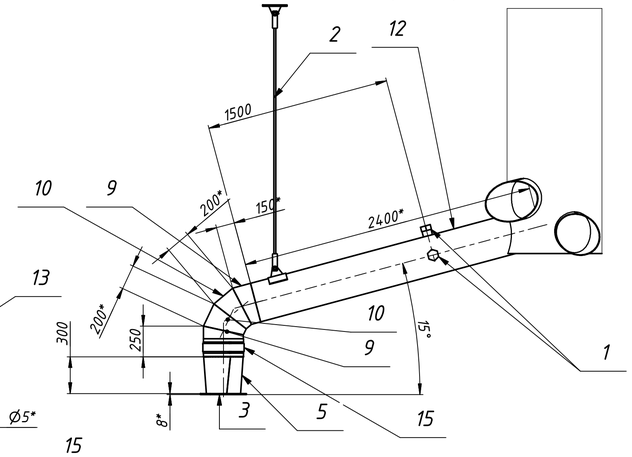

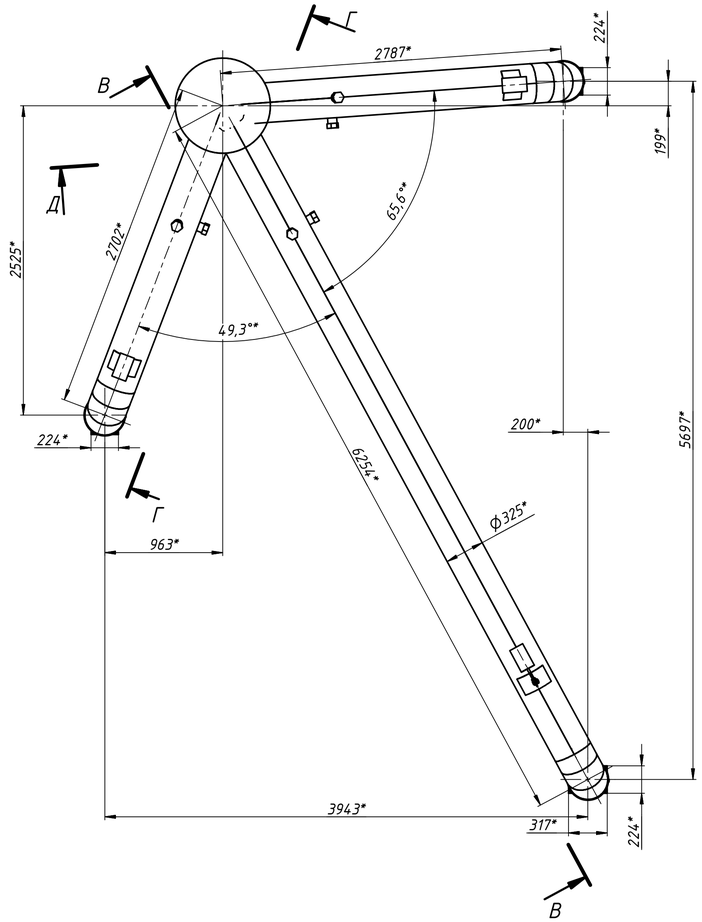

Д

В-В (1 : 25)

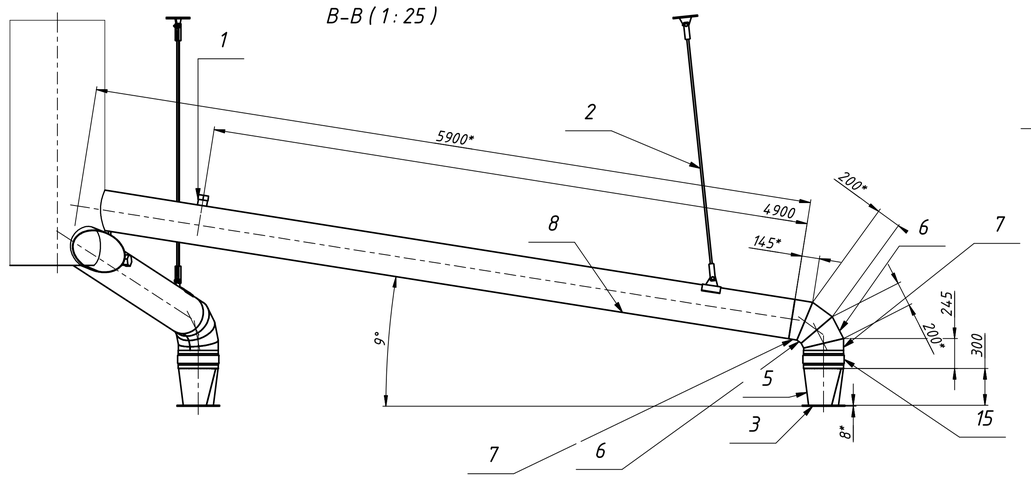

Д-Д (1 : 25)

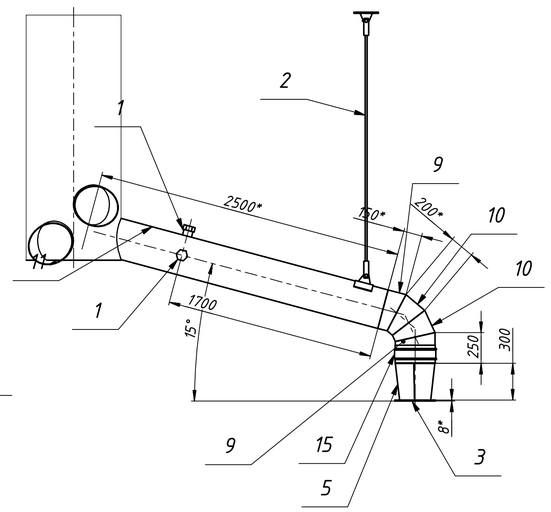

1. *Размеры для справок.
2. Данный чертеж рассматривать совместно мс чертежами 98-0868-2002930-ТХ.
3. Сварку выполнить швами типа С2, Т1 и Н1 по ГОСТ 5264-80 электродами Э-42 ГОСТ 9467-75. Катет шва равен меньшей толщине свариваемых деталей.
4. Покрытие наружных поверхностей- эмаль ПФ-115 ГОСТ 6465-76 серо-голубая в два слоя по грунтовке ГФ-021 ГОСТ 21129-82.

					98-0868-2002930.55.00.000 СБ			
Изм.	Лист	№ докум.	Подп.	Дата	Трубы на выхлоп 325 мм с опорами и гибкими вставками от вентиляторов поз.3.2 фильтров №20,21,23	Лит.	Масса	Масштаб
Разраб.		Коробка		05.19			360	1 : 25
Пров.		Осьмушко		05.19	Сборочный чертеж	Лист 1	Листов 1	
Нач. отд.		Осьмушко		05.19				
Н. контр.		Гришко		05.19		ФЛП Коробка		
Утв.		Нещетный		05.19				

Подп. и дата | Инв. № дубл. | Взам. инв. № | Подп. и дата | Инв. № подл.

Формат	Зона	Поз.	Обозначение	Наименование	Кол.	Примечание
				Документация		
А1			98-0868-2002930.55.00.000 СБ	Сборочный чертеж		
				Сборочные единицы		
А4		1	УОП.65.00	Устройство отбора проб Ду65	6	
А4		2	98-0868-2002930.55.10.000	Кронштейн	3	
				Детали		
А4		3	98-0868-2002930.55.00.001	Фланец	3	
А4		4	98-0868-2002930.55.00.002	Патрубок	3	
А3		5	98-0868-2002930.55.00.003	Переход	6	
А3		6	98-0868-2002930.55.00.004	Патрубок	2	
А3		7	98-0868-2002930.55.00.005	Патрубок	2	
А4		8	98-0868-2002930.55.00.006	Патрубок	1	
А3		9	98-0868-2002930.55.00.007	Патрубок	4	
А3		10	98-0868-2002930.55.00.008	Патрубок	4	
А4		11	98-0868-2002930.55.00.009	Патрубок	1	
А4		12	98-0868-2002930.55.00.010	Патрубок	1	
				Стандартные изделия		
		13	Хомут 320-340 DIN 3017	Хомут 320-340 DIN 3017	6	

Подп. и дата | Инв. № дубл. | Взам. инв. № | Подп. и дата | Инв. № подл.

Изм.	Лист	№ докум.	Подп.	Дата
Разраб.		Korobka		
Пров.		Осьмушко		
Нач. отд.		Осьмушко		
Н. контр.		Гришко		
Утв.		Нещетный		

98-0868-2002930.55.00.000

Трубы на выхлоп 325 мм с опорами и гибкими вставками от вентиляторов поз.3.2 фильтров №20,21,23

Лит.	Лист	Листов
	1	2

ФЛП Коробка

Формат А4

Формат	Зона	Поз.	Обозначение	Наименование	Кол.	Примечание
				Материалы		
		14		Круг 5-В ГОСТ 2590-88/Ст3 ГОСТ535-88	7	м.п.
				Арт.2216		
				1150ммх300мм		
		15		Ткань хлопчатобумажная рукавная	3	
				Нить капроновая	3	м

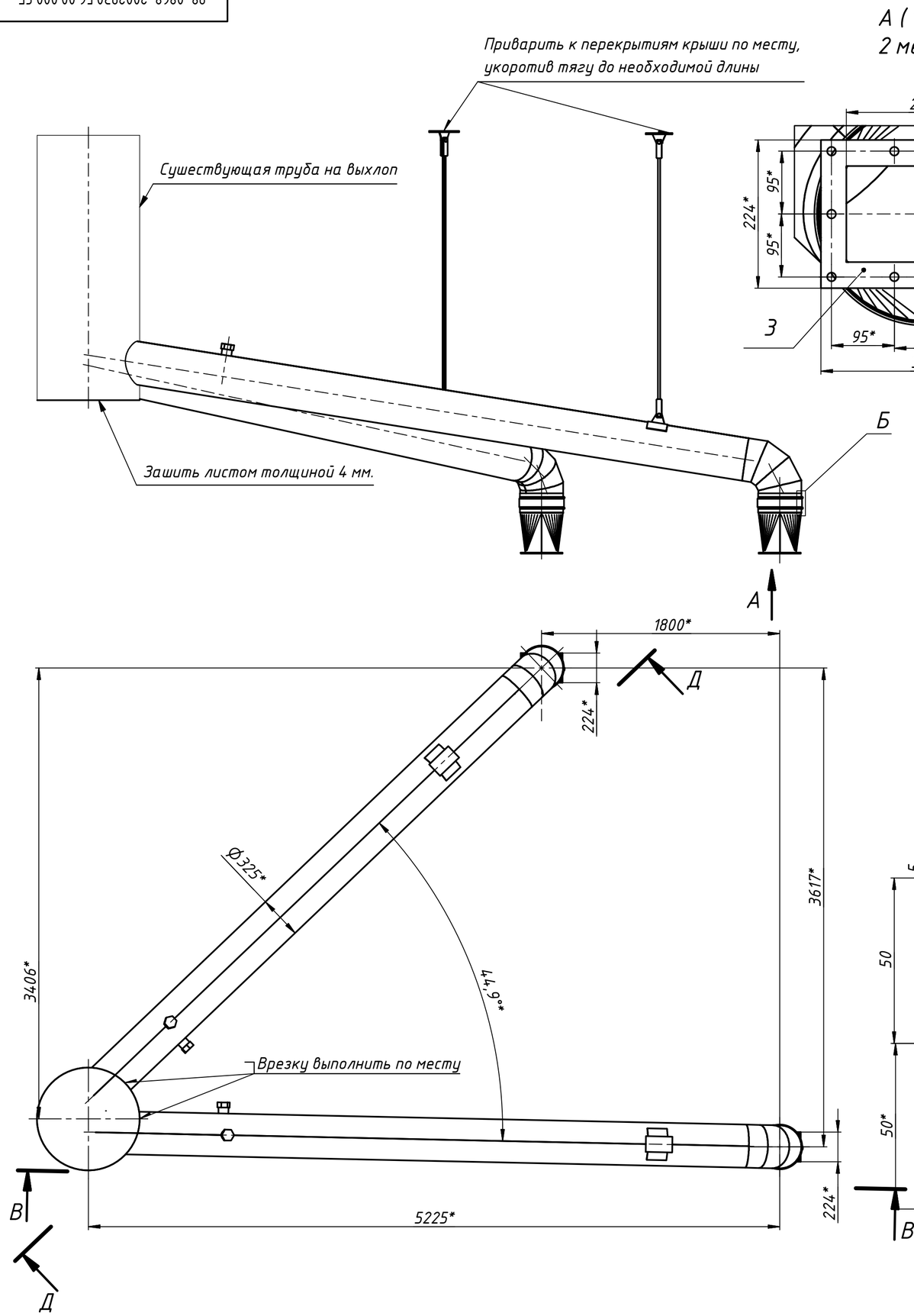

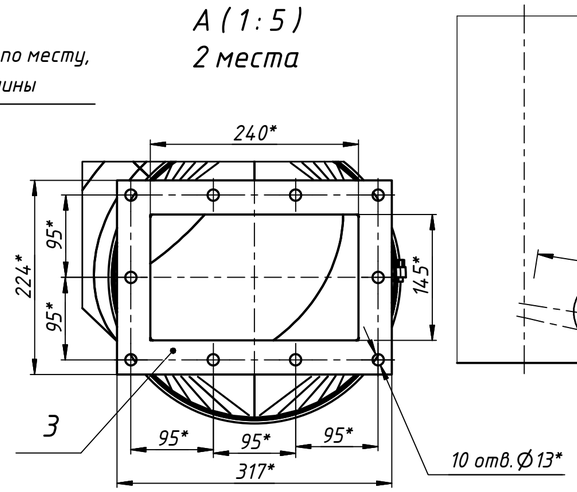

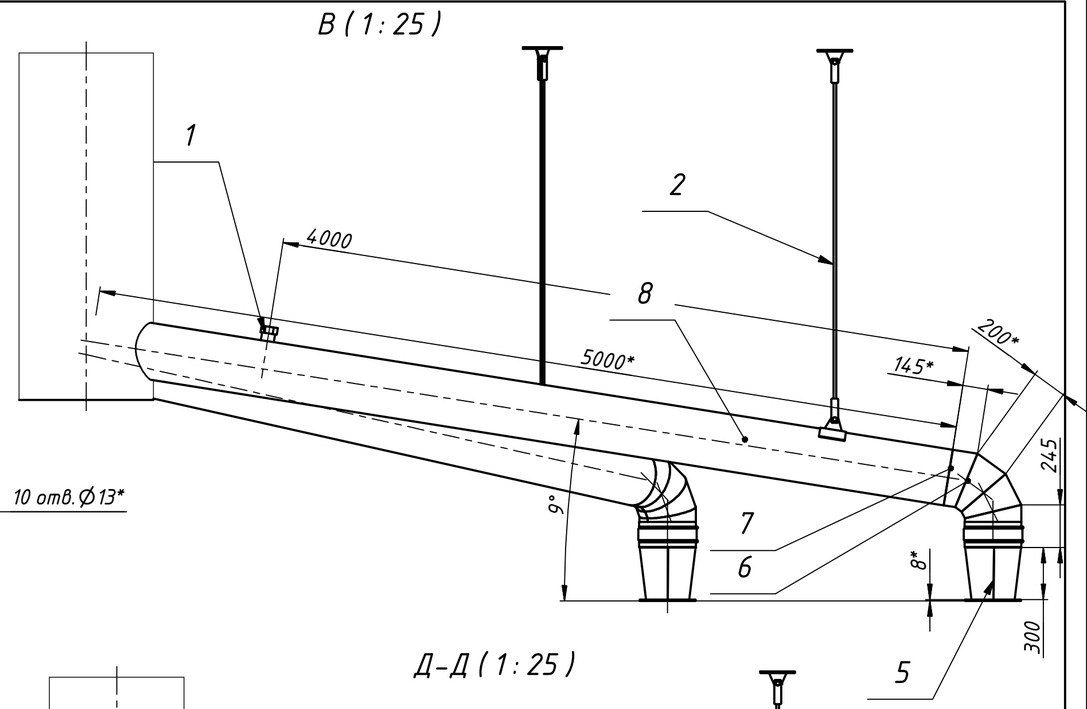

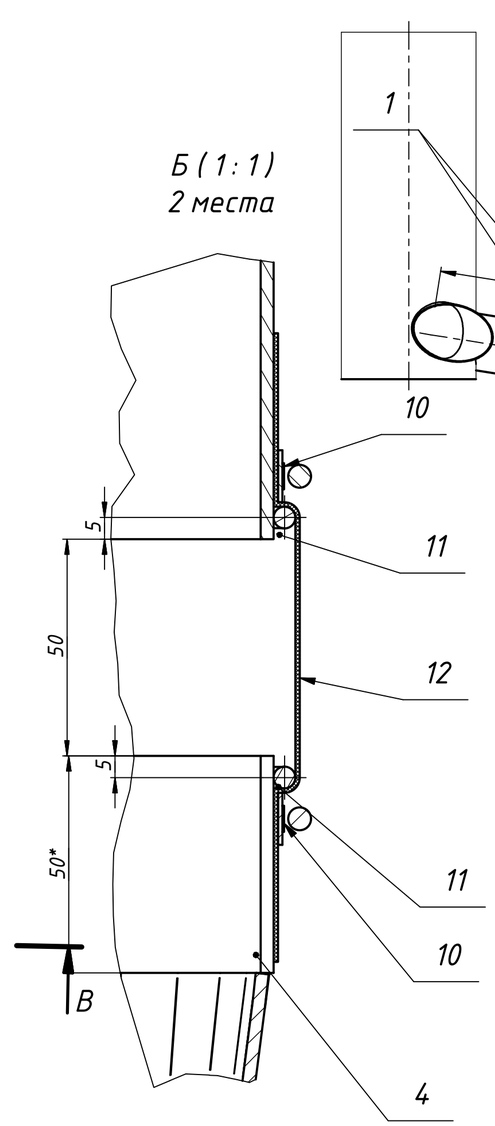

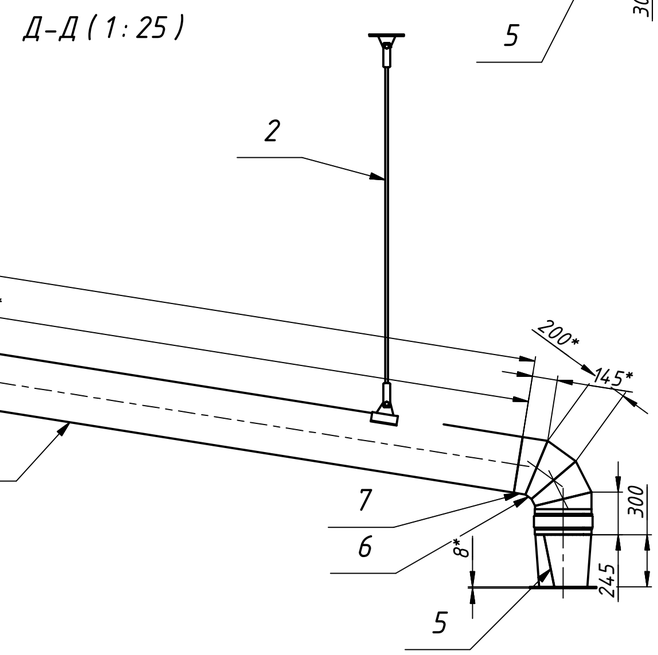

1. *Размеры для справок.
2. Данный чертеж рассматривать совместно с чертежами 98-0868-2002930-ТХ.
3. Сварку выполнить швами типа С2, Т1 и Н1 по ГОСТ 5264-80 электродами Э-42 ГОСТ 9467-75. Катет шва равен меньшей толщине свариваемых деталей.
4. Кронштейны закрепить к перекрытиям здания по месту, предварительно укоротив до нужной длины.
5. Покрытие наружных поверхностей- эмаль ПФ-115 ГОСТ 6465-76 серо-голубая в два слоя по грунтовке ГФ-021 ГОСТ 21129-82.

Изм.	Лист	№ докум.	Подп.	Дата	98-0868-2002930.56.00.000 СБ			
Разраб.		Korobka		05.19	Трубы на выхлоп 325 мм с опорами и гибкими вставками от вентиляторов поз.3.2 фильтров №19,22	Лит.	Масса	Масштаб
Пров.		Осьмушко		05.19			294	1 : 25
Нач. отд.		Осьмушко		05.19	Сборочный чертеж	Лист 1	Листов 1	
Н. контр.		Гришко		05.19		ФЛП Коробка		
Утв.		Нещетный		05.19				

Подп. и дата | Инв. № дубл. | Взам. инв. № | Подп. и дата | Инв. № подл.

Формат	Зона	Поз.	Обозначение	Наименование	Кол.	Примечание
				Документация		
А2			98-0868-2002930.56.00.000 СБ	Сборочный чертеж		
				Сборочные единицы		
А4		1	УОП.65.00	Устройство отбора проб Ду65	4	
		2	98-0868-2002930.55.10.000	Кронштейн	2	
				Детали		
А4		3	98-0868-2002930.56.00.001	Фланец	2	
А4		4	98-0868-2002930.56.00.002	Патрубок	2	
А3		5	98-0868-2002930.56.00.003	Переход	4	
А3		6	98-0868-2002930.56.00.004	Патрубок	4	
А3		7	98-0868-2002930.56.00.005	Патрубок	4	
А4		8	98-0868-2002930.56.00.006	Патрубок	1	
А4		9	98-0868-2002930.56.00.009	Патрубок	1	
				Сборочные единицы		
		10	Хомут 320-340 DIN 3017	Хомут 320-340 DIN 3017	4	

Подп. и дата | Инв. № дубл. | Взам. инв. № | Подп. и дата | Инв. № подл.

Изм.	Лист	№ докум.	Подп.	Дата
Разраб.		Korobka		
Пров.		Осьмушко		
Нач. отд.		Осьмушко		
Н. контр.		Гришко		
Утв.		Нещетный		

98-0868-2002930.56.00.000

Трубы на выхлоп 325 мм с опорами и гибкими вставками от вентиляторов поз.3.2 фильтров №19,22

Лит.	Лист	Листов
	1	2

ФЛП Коробка

Формат А4

Формат	Зона	Поз.	Обозначение	Наименование	Кол.	Примечание
				Материалы		
		11		Круг 5-В ГОСТ 2590-88/Ст3 ГОСТ535-88	5	м.п.
				Арт 2216		
				1150мм х 300мм		
		12		Ткань хлопчатобумажная рукавная	2	
				Нить капроновая	2	м

98-0868-2002930.57.00.000 СБ

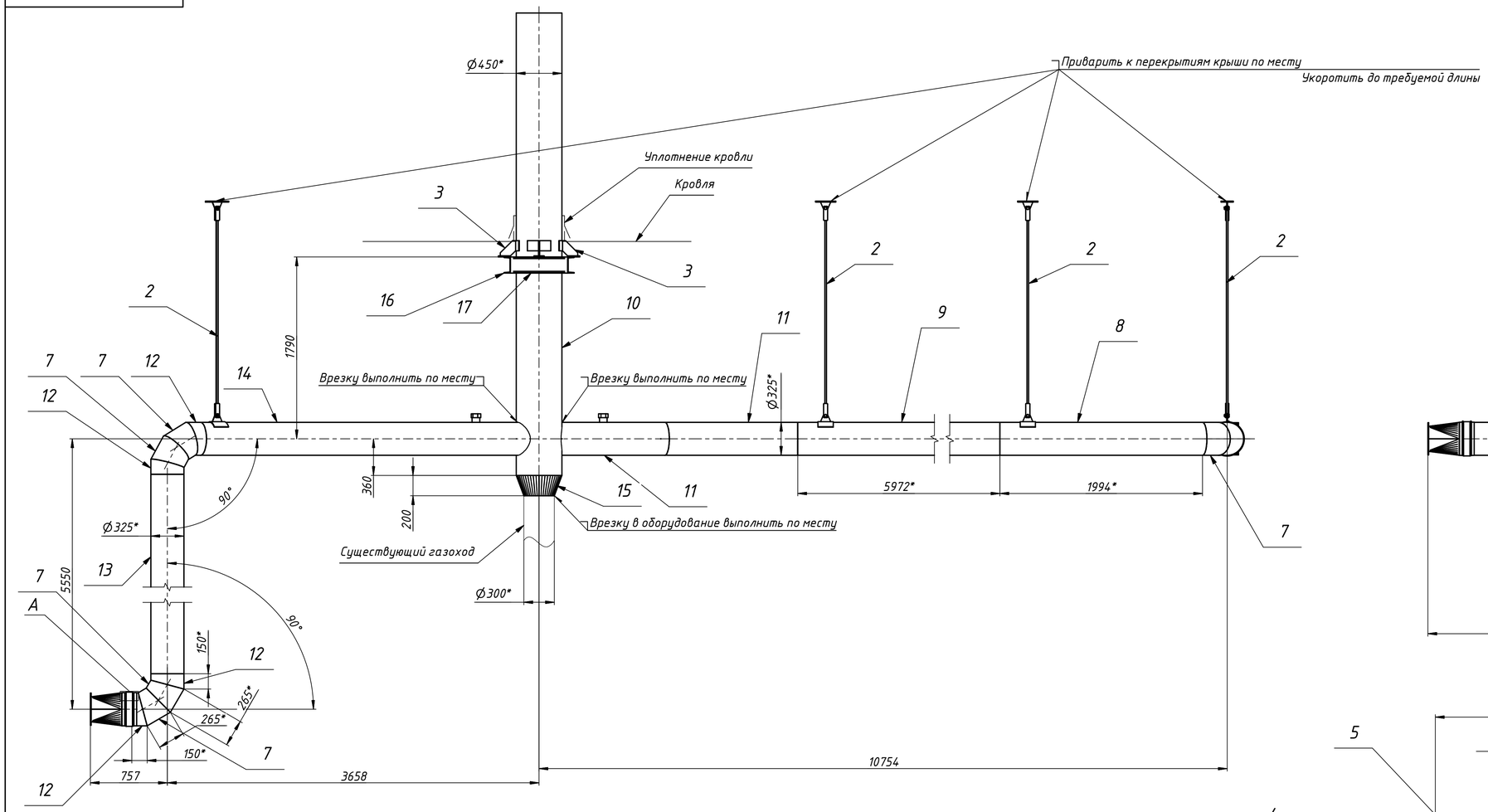

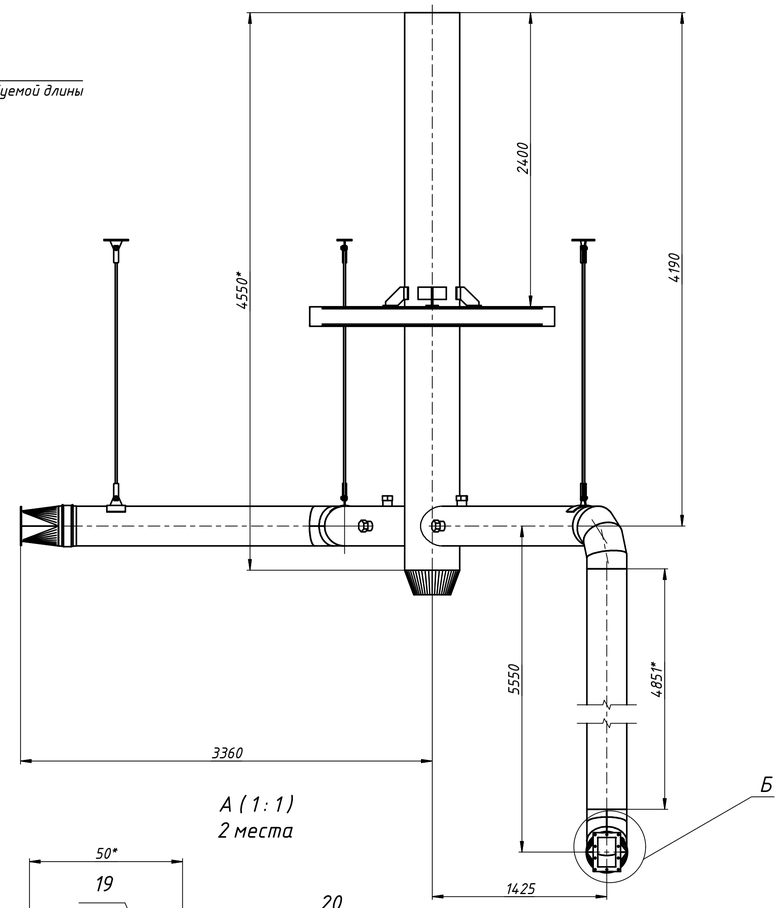

А (1:1)
2 места

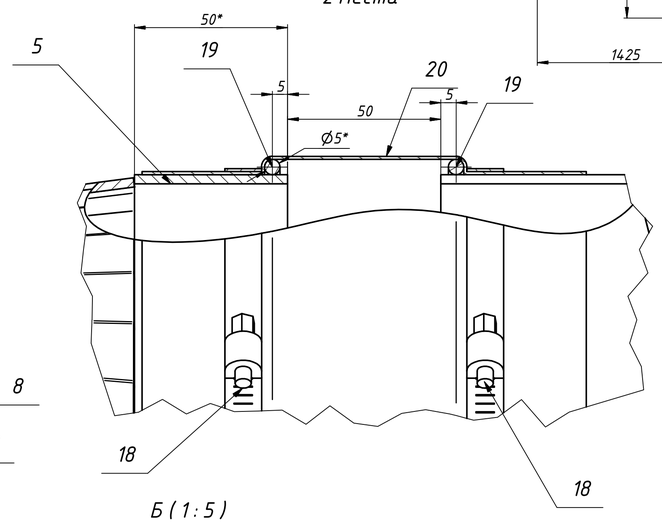

Б (1:5)
2 места

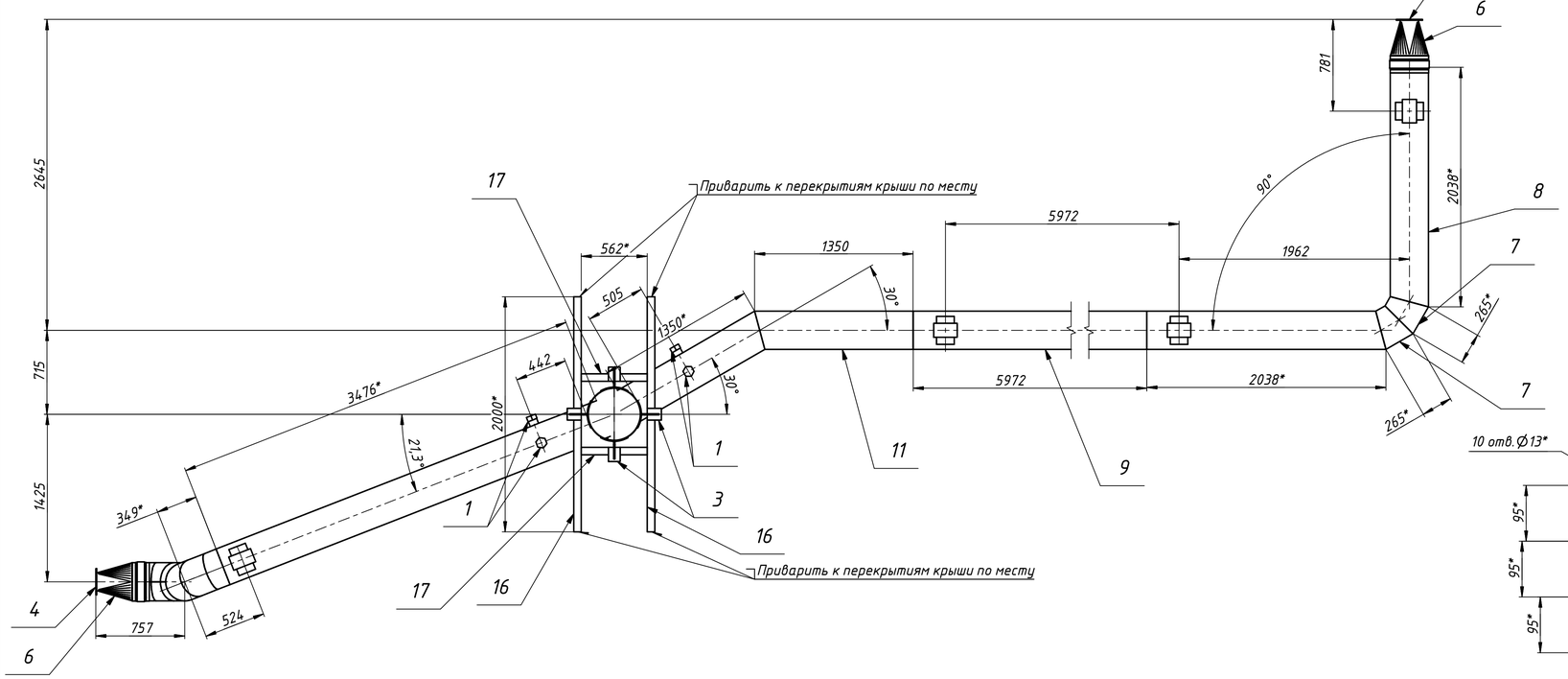

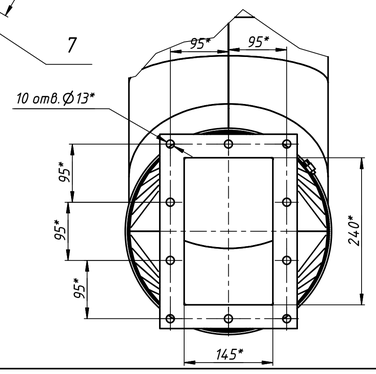

1. *Размеры для справок.
2. Данный чертеж рассматривать совместно мс чертежами 98-0868-2002930-ТХ.
3. Сварку выполнить швами типа С2, Т1 и Н1 по ГОСТ 5264-80 электродами Э-42 ГОСТ 9467-75. Катет шва равен меньшей толщине свариваемых деталей.
4. Покрытие наружных поверхностей- эмаль ПФ-115 ГОСТ 6465-76 серо-голубая в два слоя по грунтовке ГФ-021 ГОСТ 21129-82.

Изм.	Лист	№ докум.	Подп.	Дата	98-0868-2002930.57.00.000 СБ			
Разраб.		Korobka		05.19	Трубы на выхлоп 325 мм с опорами и гибкими вставками от вентиляторов поз.3.2 фильтров №25,27	Лит.	Масса	Масштаб
Пров.		Осьмушко		05.19			841	1:25
Нач. отд.		Осьмушко		05.19	Сборочный чертеж	Лист 1	Листов 1	
Н. контр.		Гришко		05.19		ФПП Коробка		
Утв.		Нещетный		05.19				

Подп. и дата | Инв. № дубл. | Взам. инв. № | Подп. и дата | Инв. № подл.

V32 98-0868-2002930.57.00.000.idw

Формат А1

Формат	Зона	Поз.	Обозначение	Наименование	Кол.	Примечание
				Документация		
А1			98-0868-2002930.57.00.000 СБ	Сборочный чертеж		
				Сборочные единицы		
А4		1	УОП.65.00	Устройство отбора проб Ду65	4	
		2	98-0868-2002930.55.10.000	Кронштейн	4	
А4		3	98-0868-2002930.57.20.000	Стойка	4	
				Детали		
А4		4	98-0868-2002930.57.00.001	Фланец	2	
А4		5	98-0868-2002930.57.00.002	Патрубок	2	
А3		6	98-0868-2002930.57.00.003	Переход	4	
А3		7	98-0868-2002930.57.00.004	Патрубок	6	
А3		8	98-0868-2002930.57.00.005	Патрубок	2	
А4		9	98-0868-2002930.57.00.006	Патрубок	1	
А4		10	98-0868-2002930.57.00.007	Патрубок	1	
А3		11	98-0868-2002930.57.00.008	Патрубок	2	
А3		12	98-0868-2002930.57.00.009	Патрубок	4	
А4		13	98-0868-2002930.57.00.010	Патрубок	1	
А4		14	98-0868-2002930.57.00.011	Патрубок	1	
А3		15	98-0868-2002930.57.00.012	Переход	2	
А4		16	98-0868-2002930.57.00.014	Балка	2	
А4		17	98-0868-2002930.57.00.015	Балка	2	

Подп. и дата | Инв. № дубл. | Взам. инв. № | Подп. и дата | Инв. № подл.

Изм.	Лист	№ докум.	Подп.	Дата
Разраб.		Korobka		
Пров.		Осьмушко		
Нач. отд.		Осьмушко		
Н. контр.		Гришко		
Утв.		Нещетный		

98-0868-2002930.57.00.000

Трубы на выхлоп 325 мм с опорами и гибкими вставками от вентиляторов поз.3.2 фильтров №25,27

Лит.	Лист	Листов
	1	2

ФЛП Коробка

Формат А4

Формат	Зона	Поз.	Обозначение	Наименование	Кол.	Примечание
				Стандартные изделия		
		18	Хомут 320-340 DIN 3017	Хомут 320-340 DIN 3017	4	
				Материалы		
		19		Круг 5-В ГОСТ 2590-88/Ст3 ГОСТ535-88	5	м.п.
				Арт.2216		
				1150ммх300мм		
		20		Ткань хлопчатобумажная рукавная	2	
				Нить капроновая	3	м

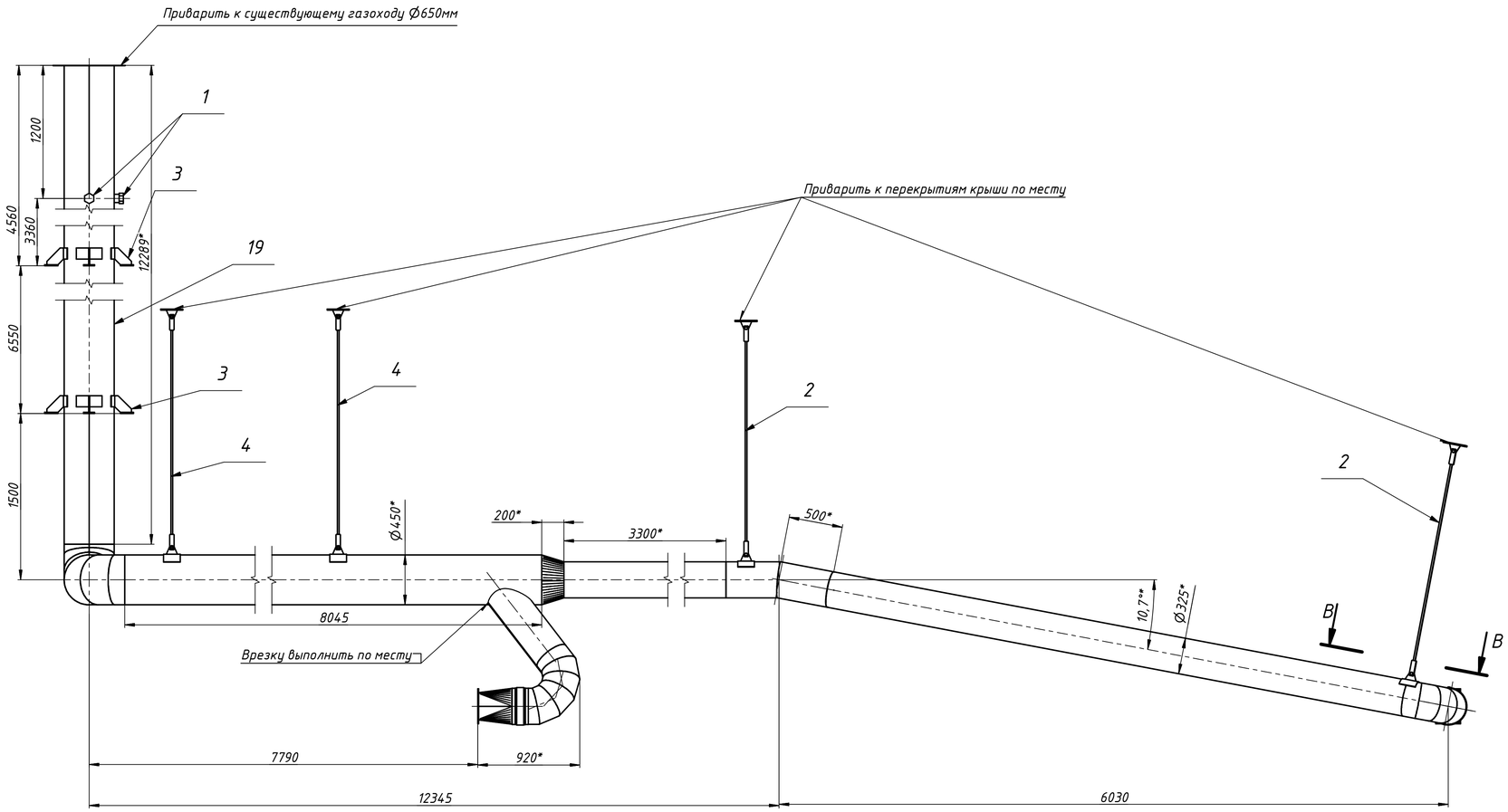

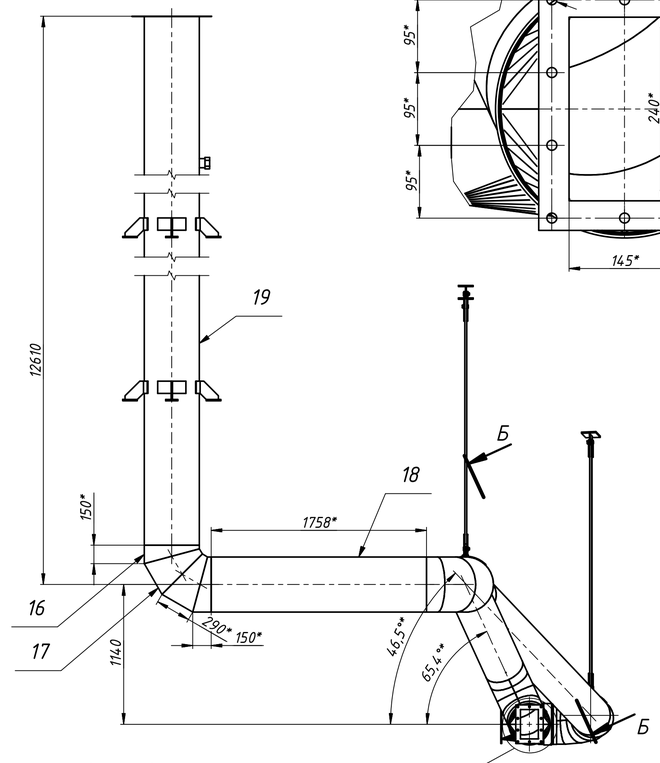

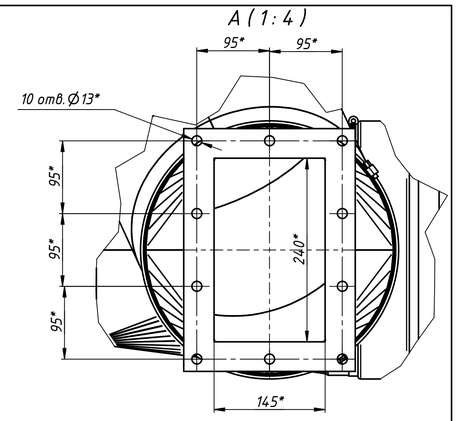

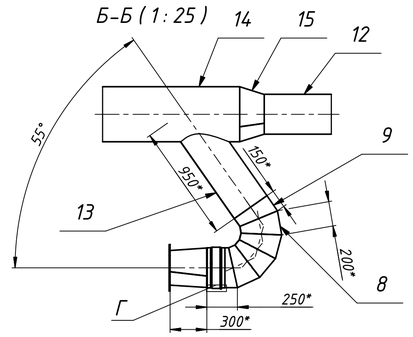

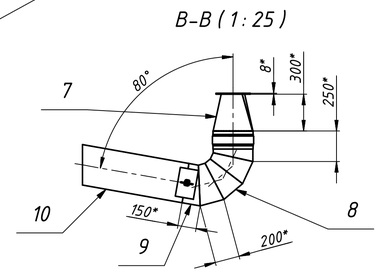

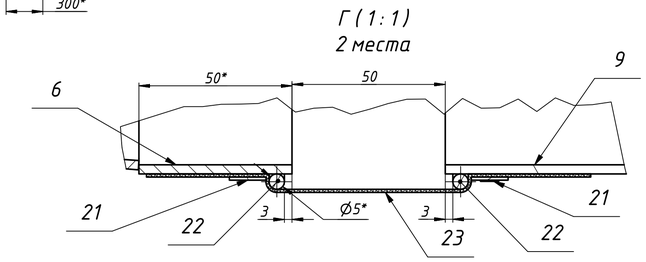

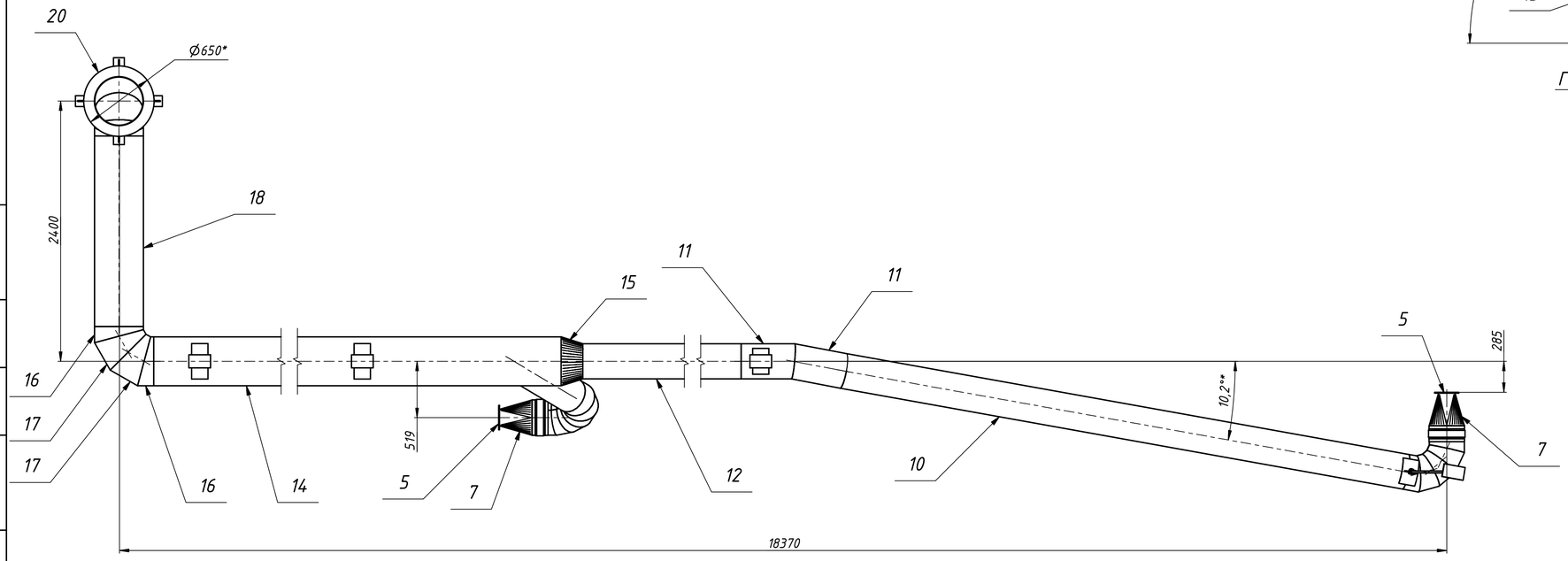

1. *Размеры для справок.
2. Данный чертеж рассматривать совместно мс чертежами 98-0868-2002930-ТХ.
3. Сварку выполнить швами типа С2, Т1 и Н1 по ГОСТ 5264-80 электродами Э-42 ГОСТ 9467-75. Катет шва равен меньшей толщине свариваемых деталей.
4. Покрытие наружных поверхностей- эмаль ПФ-115 ГОСТ 6465-76 серо-голубая в два слоя по грунтовке ГФ-021 ГОСТ 21129-82.

					98-0868-2002930.58.00.000 СБ			
Изм.	Лист	№ докум.	Подп.	Дата	Трубы на выхлоп 325 мм с опорами и гибкими вставками от вентиляторов поз.3.2 фильтров №24,26	Лит.	Масса	Масштаб
Разраб.		Korobka		05.19			1149	1 : 25
Пров.		Осьмушко		05.19				
Нач. отд.		Осьмушко		05.19	Сборочный чертеж	Лист 1	Листов 1	
Н. контр.		Гришко		05.19				
Утв.		Нещетный		05.19		ФЛП Коробка		

Подп. и дата | Инв. № дубл. | Взам. инв. № | Подп. и дата | Инв. № подл.

V35 98-0868-2002930.58.00.000.idw Формат А1

Формат	Зона	Поз.	Обозначение	Наименование	Кол.	Примечание
				Документация		
А1			98-0868-2002930.58.00.000 СБ	Сборочный чертеж		
				Сборочные единицы		
А4		1	УОП.65.00	Устройство отбора проб Ду65	2	
		2	98-0868-2002930.55.10.000	Кронштейн	2	
А4		3	98-0868-2002930.57.20.000	Стойка	8	
А4		4	98-0868-2002930.58.20.000	Кронштейн	2	
				Детали		
А4		5	98-0868-2002930.58.00.001	Фланец	2	
А4		6	98-0868-2002930.58.00.002	Патрубок	2	
А3		7	98-0868-2002930.58.00.003	Переход	4	
А3		8	98-0868-2002930.58.00.004	Патрубок	7	
А3		9	98-0868-2002930.58.00.005	Патрубок	4	
А4		10	98-0868-2002930.58.00.006	Патрубок	1	
А3		11	98-0868-2002930.58.00.008	Патрубок	2	
А4		12	98-0868-2002930.58.00.009	Патрубок	1	
А4		13	98-0868-2002930.58.00.010	Патрубок	1	
А4		14	98-0868-2002930.58.00.011	Патрубок	1	
А3		15	98-0868-2002930.58.00.012	Переход	2	
А3		16	98-0868-2002930.58.00.014	Патрубок	4	
А3		17	98-0868-2002930.58.00.015	Патрубок	4	
А4		18	98-0868-2002930.58.00.016	Патрубок	1	

Подп. и дата

Инв. № дубл.

Взам. инв. №

Подп. и дата

Инв. № подл.

Изм.	Лист	№ докум.	Подп.	Дата
Разраб.		Korobka		
Пров.		Осьмушко		
Нач. отд.		Осьмушко		
Н. контр.		Гришко		
Утв.		Нещетный		

98-0868-2002930.58.00.000

Трубы на выхлоп 325 мм с опорами и гибкими вставками от вентиляторов поз.3.2 фильтров №24,26

Лит.	Лист	Листов
	1	2

ФЛП Коробка

Формат А4

Формат	Зона	Поз.	Обозначение	Наименование	Кол.	Примечание
А4		19	98-0868-2002930.58.00.017	Патрубок	1	
А4		20	98-0868-2002930.58.00.018	Пластина	1	
				Стандартные изделия		
		21	Хомут 320-340 DIN 3017	Хомут 320-340 DIN 3017	4	
				Материалы		
		22		Круг 5-В ГОСТ 2590-88/Ст3 ГОСТ535-88	5	м.п.
				Арт.2216		
				1150ммх300мм		
		23		Ткань хлопчатобумажная рукавная	2	
				Нить капроновая	3	м

Изм.	Лист	№ докум.	Подп.	Дата	98-0868-2002930.58.00.000	Лист 2

Формат А4

98-0868-2002930.59.00.000 СБ

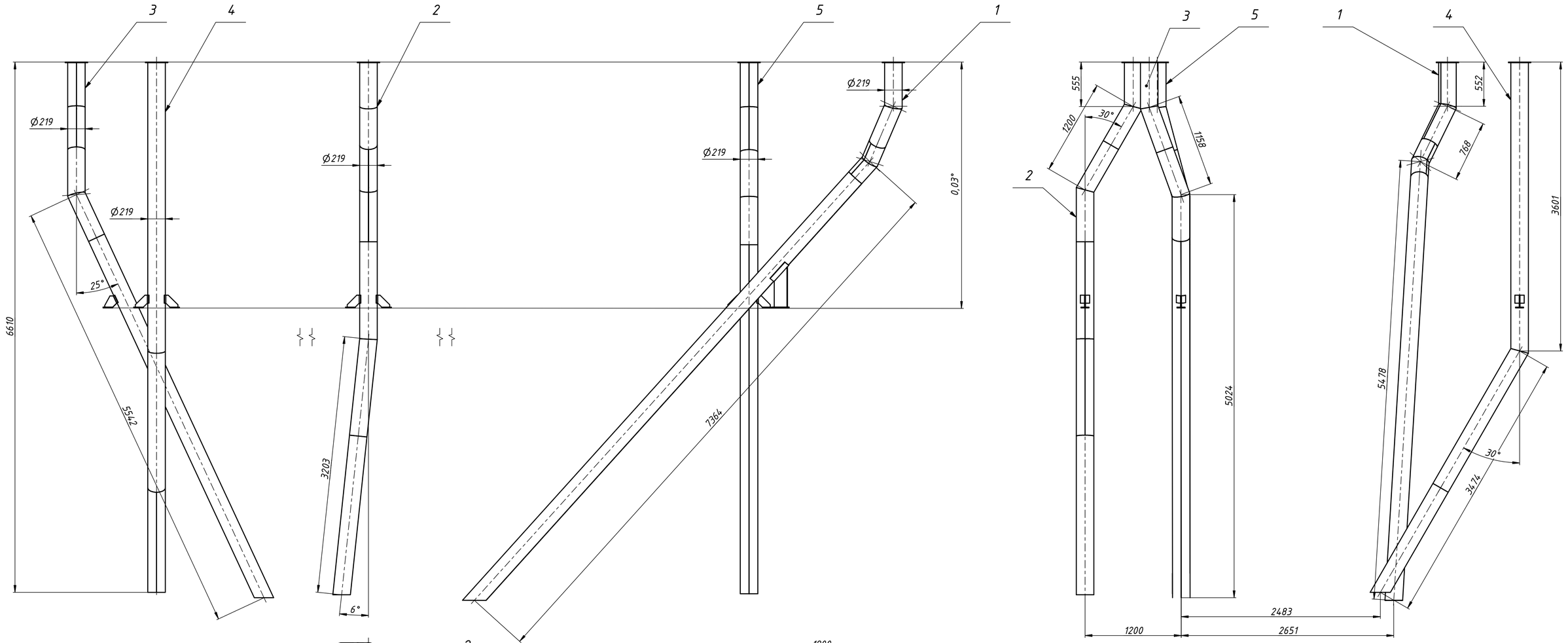

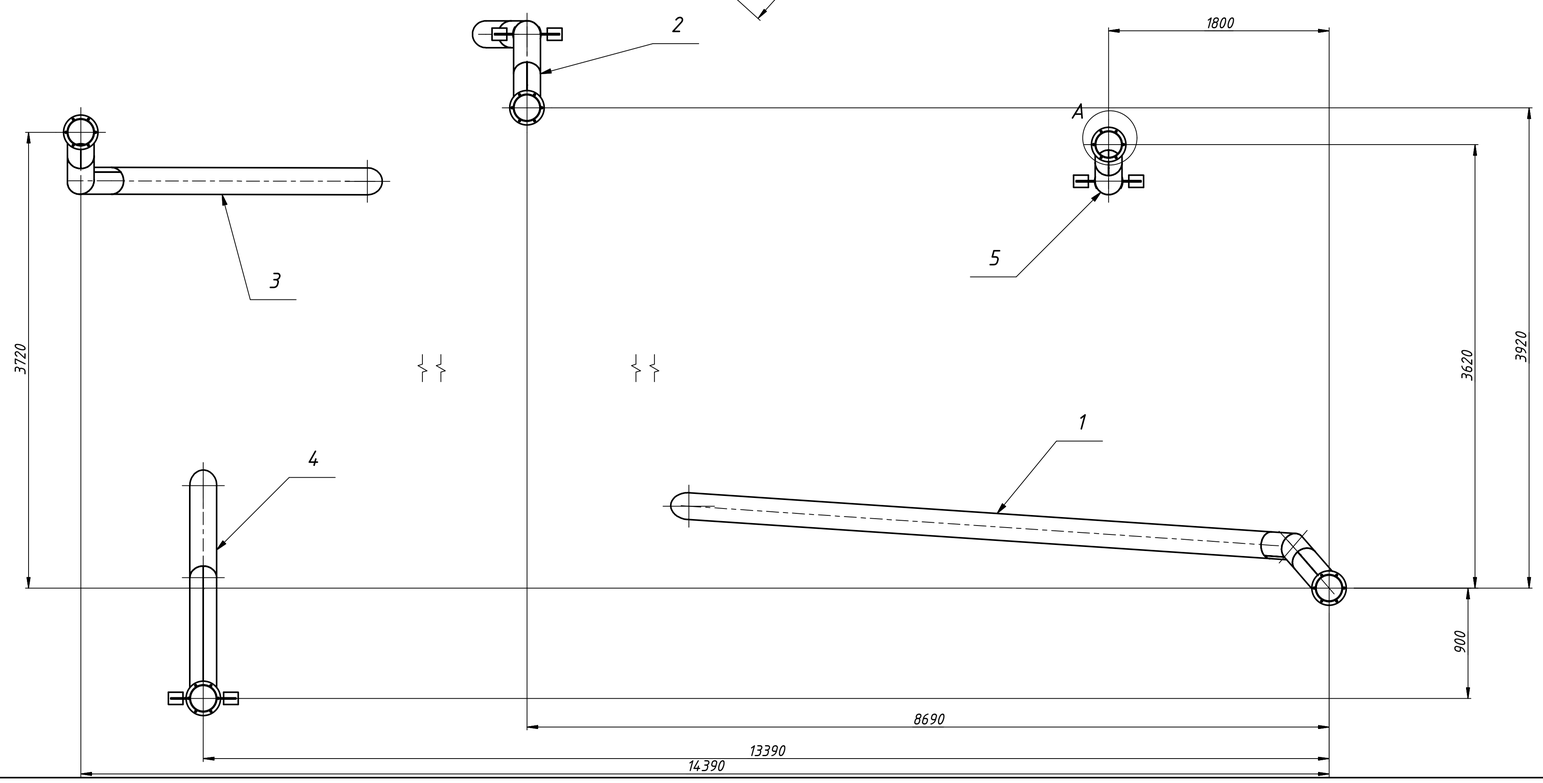

A (1 : 4)

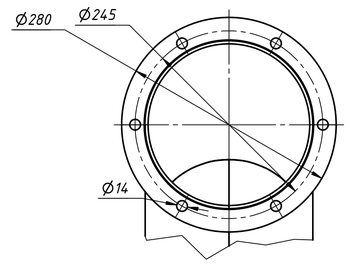

1. Размеры для справок.
2. Данный чертеж рассматривать совместно мс чертежами 98-0868-2002930-ТХ.

					98-0868-2002930.59.00.000 СБ			
Изм.	Лист	№ докум.	Подп.	Дата	Желоба сброса пыли от шнековых транспортеров поз.3.3 фильтров №19-23	Лит.	Масса	Масштаб
Разраб.		Korobka		05.19			812	1 : 25
Пров.		Осьмушко		05.19				
Нач. отд.		Осьмушко		05.19	Сборочный чертеж	Лист 1	Листов 1	
Н. контр.		Гришко		05.19				
Утв.		Нещетный		05.19		ФЛП Коробка		

V13 98-0868-2002930.59.00.000.idw

Формат А1

Подп. и дата | Инв. № дубл. | Взам. инв. № | Подп. и дата | Инв. № подл.

Формат	Зона	Поз.	Обозначение	Наименование	Кол.	Примечание
				Документация		
А1			98-0868-2002930.59.00.000 СБ	Сборочный чертеж		
				Сборочные единицы		
		1	98-0868-2002930.59.10.000	Желоб сброса пыли из фильтра №19	1	
		2	98-0868-2002930.59.20.000	Желоб сброса пыли из фильтра №20	1	
		3	98-0868-2002930.59.30.000	Желоб сброса пыли из фильтра №21	1	
		4	98-0868-2002930.59.40.000	Желоб сброса пыли из фильтра №23	1	
		5	98-0868-2002930.59.50.000	Желоб сброса пыли из фильтра №22	1	

Подп. и дата

Инв. № дубл.

Взам. инв. №

Подп. и дата

Инв. № подл.

Изм.	Лист	№ докум.	Подп.	Дата
Разраб.		Korobka		
Пров.		Осьмушко		
Нач. отд.		Осьмушко		
Н. контр.		Гришко		
Утв.		Нещетный		

98-0868-2002930.59.00.000

Желоба сброса пыли от шнековых транспортеров поз.3.3 фильтров №19-23

Лит.	Лист	Листов
		1

ФЛП Коробка

Формат А4

98-0868-2002930.60.00.000СБ

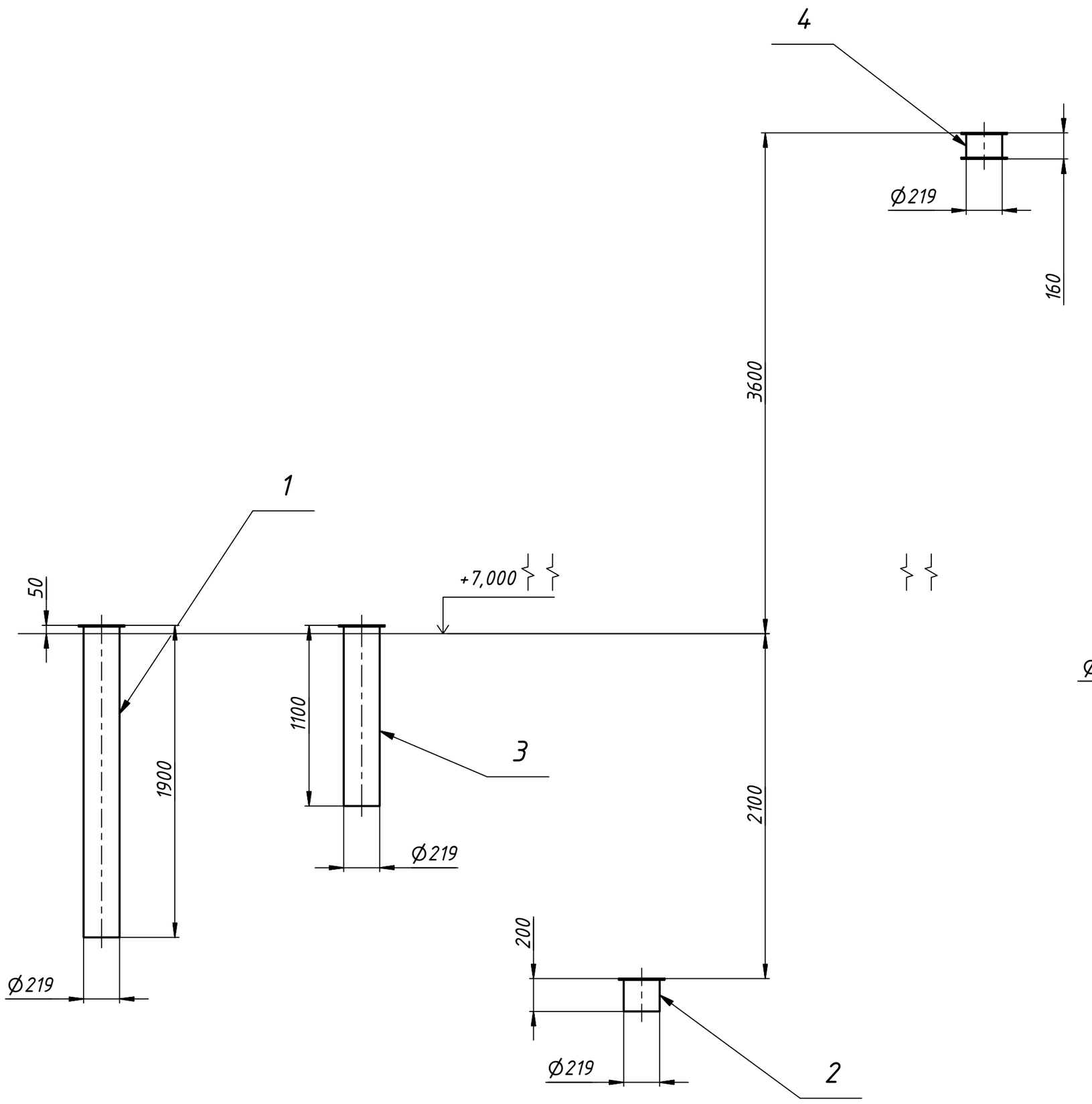

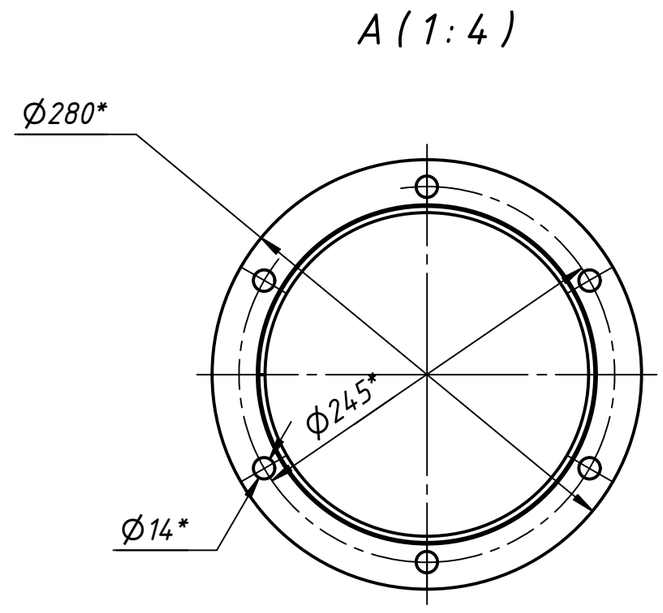

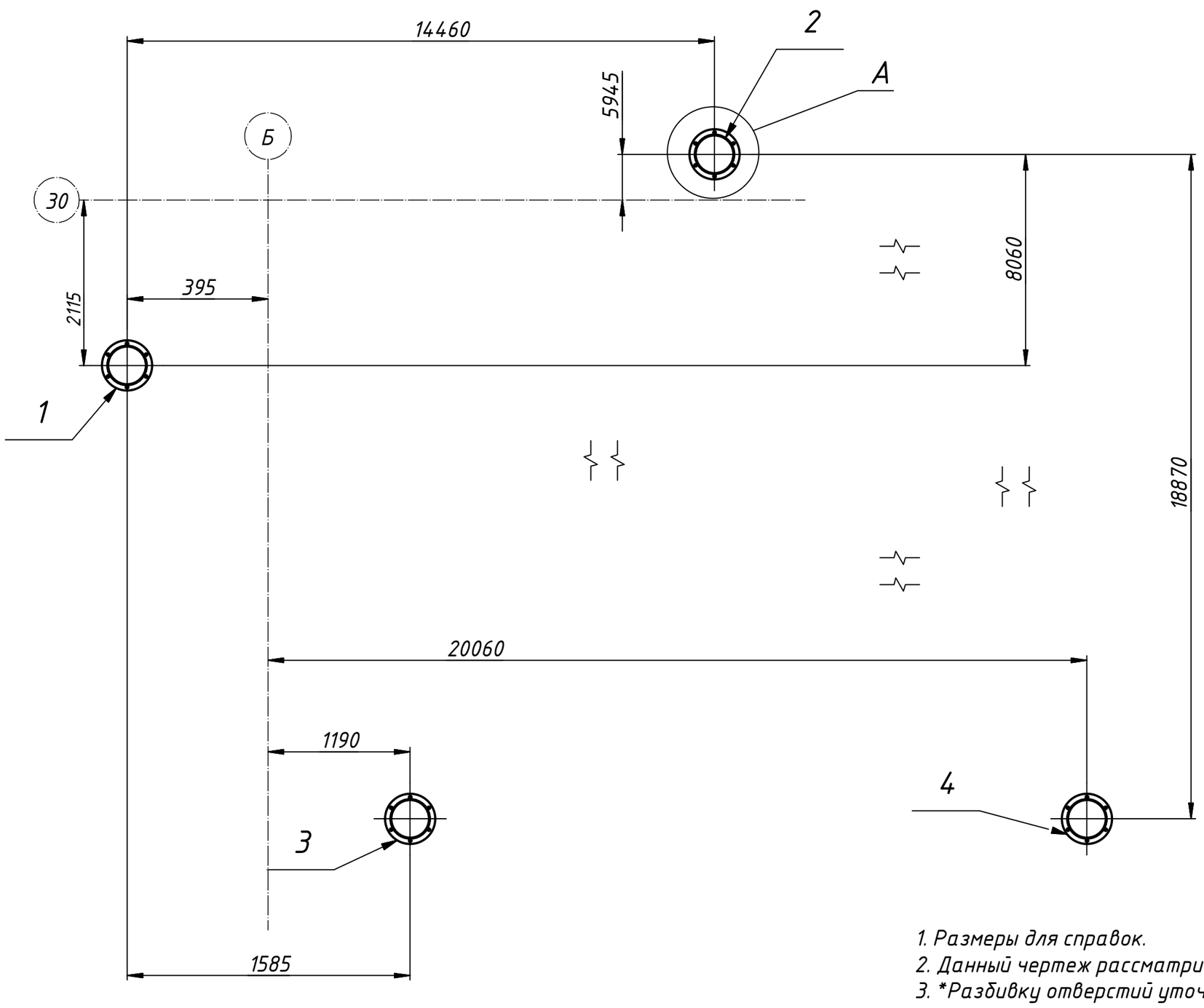

1. Размеры для справок.
2. Данный чертеж рассматривать совместно мс чертежами 98-0868-2002930-ТХ.
3. *Разбивку отверстий уточнить по оборудованию.

Изм.	Лист	№ докум.	Подп.	Дата	98-0868-2002930.60.00.000 СБ			
Разраб.		Korobka		05.19	Желоба сброса пыли от шнековых транспортеров поз.3.49;3.50;3.51;3.52 фильтров №24-27	Лит.	Масса	Масштаб
Пров.		Осьмушко		05.19			78,2	1 :25
Нач. отд.		Осьмушко		05.19	Сборочный чертеж	Лист 1	Листов 1	
Н. контр.		Гришко		05.19		ФЛП Коробка		
Утв.		Нещетный		05.19				

Подп. и дата | Инв. № дубл. | Взам. инв. № | Подп. и дата | Инв. № подл.

V18 98-0868-2002930.60.00.000.idw Формат А2

Формат	Зона	Поз.	Обозначение	Наименование	Кол.	Примечание
				Документация		
А2			98-0868-2002930.60.00.000 СБ	Сборочный чертеж		
				Сборочные единицы		
		1	98-0868-2002930.60.10.000	Желоб сброса пыли из фильтра №24	1	
		2	98-0868-2002930.60.20.000	Желоб сброса пыли из фильтра №25	1	
		3	98-0868-2002930.60.30.000	Желоб сброса пыли из фильтра №26	1	
		4	98-0868-2002930.60.40.000	Желоб сброса пыли из фильтра №27	1	

Подп. и дата

Инв. № дубл.

Взам. инв. №

Подп. и дата

Инв. № подл.

Изм.	Лист	№ докум.	Подп.	Дата
Разраб.		Korobka		
Пров.		Осьмушко		
Нач. отд.		Осьмушко		
Н. контр.		Гришко		
Утв.		Нещетный		

98-0868-2002930.60.00.000

Желоба сброса пыли от шнековых транспортеров поз.3.49;3.50;3.51;3.52 фильтров №24-27

Лит.	Лист	Листов
		1

ФЛП Коробка

Формат А4